ST \ 가공										
ST(기존)										
ST(개선)										

수 정 내 용				
부호	내 용	수정자	승인자	년 월 일

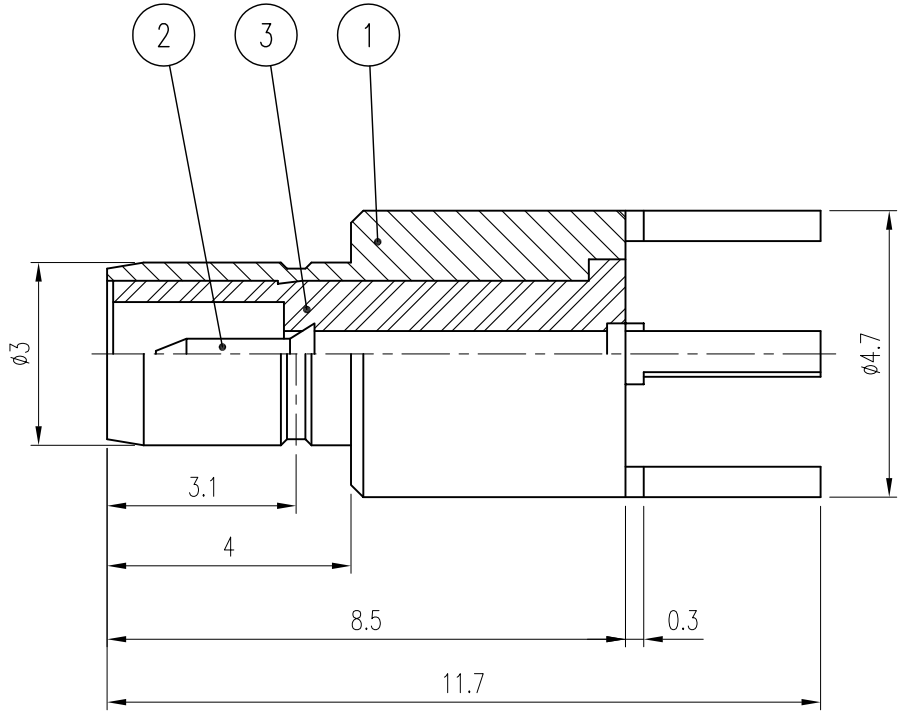

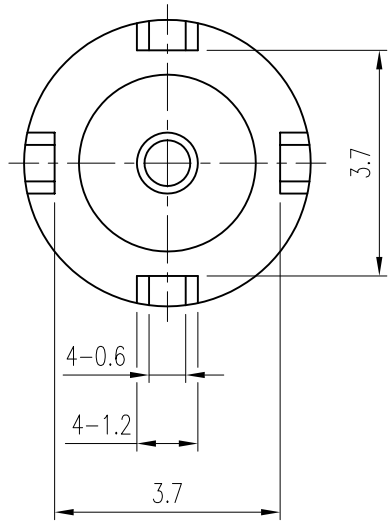

품번	품 명	수량	재 질	표면처리	비 고
3	INSULATOR	1	TEFLON		DIN00368-N/1 (HT016)
2	CONTACT	1	MBsBD	Gold Plate	DCT00433-5/1 (ET015)
1	BODY	1	MBsBD	Gold Plate	DBD00539-5/1 (DT017)

대체가능재질

공통공차

소수 각도 분수

재질

열처리

보호피막처리

년월일 2006. 3. 3.

승인

검도

제도

직성부서 연 구 소

척도 8/1 단위 mm 중량 —

KJ COMTECH

KJ COMTECH CO.,LTD.

RF & MICROWAVE TECHNOLOGY
Tel : 82-32-347-8015
Fax : 82-32-347-8017

도명 SMF-P-4R-R VER.0

A4

도번 CN00931-7/1

K322-479-008