ST \ 가공										
ST(기존)										
ST(개선)										

수 정 내 용

부호	내 용	수정자	승인자	년 월 일
1	생산성 향상(설변No. 2005-168) (맴공정시 PIN 밀림현상 개선으로 인한 낚시바늘 추가)	김인철	최충락	2005. 7. 20.
2	신뢰성 향상 (설변No.연구2006-149) (PIN 밀림 방지 낚시바늘 삽입)	김인철	윤상진	2006. 7. 27.

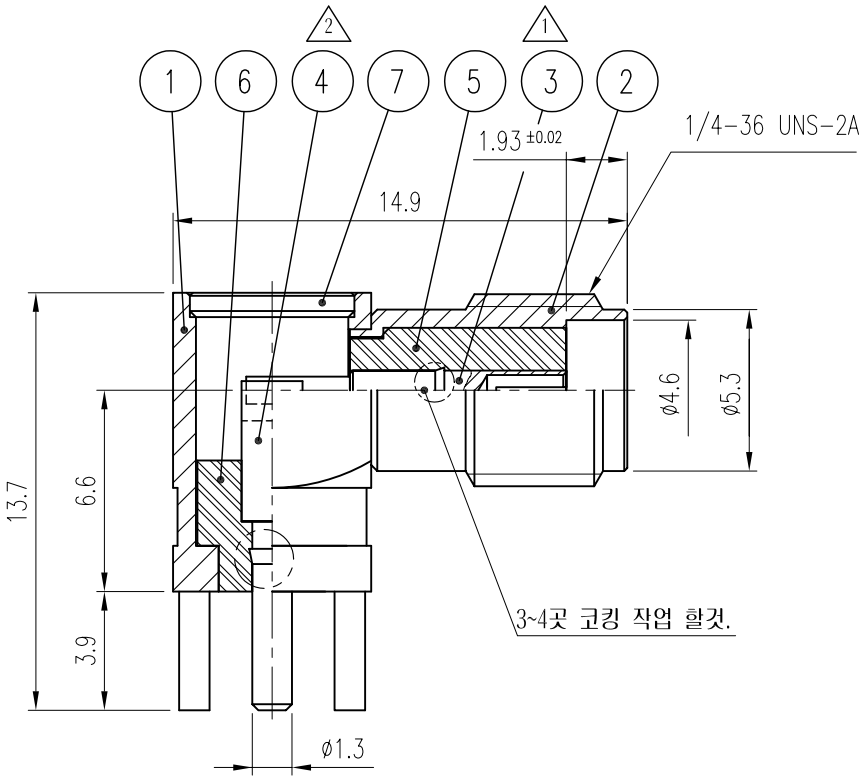

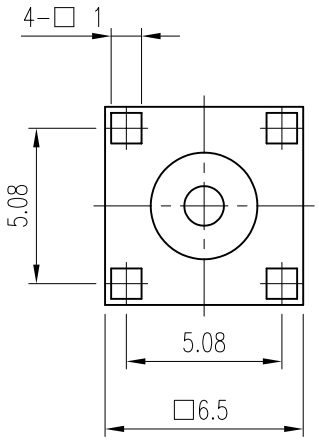

	품번	품 명	수량	재 질	표면처리	비 고
	7	COVER	1	MBsBD	SUCO Plate	DCO00065-5/1 (L3013)
	6	INSULATOR	1	TEFLON		DIN00080-N/1 (H2038)
	5	INSULATOR	1	TEFLON		DIN00209-N/1 (H2033)
2	4	CONTACT	1	PBR	Gold Plate	DCT00108-5/1 (E2040)
1	3	CONTACT	1	BeCu	Gold Plate	DCT00171-5/1 (E2039)
	2	BODY	1	MBsBD	SUCO Plate	DBD01556-1/1 (D2379(B))
	1	BODY	1	MBsBD	SUCO Plate	DBD01555-3/1 (D2379(A))

대체가능재질	년월일	2004. 3. 27.	KJ COMTECH CO.,LTD.
공통공차 소수 각도 분수	승인		RF & MICROWAVE TECHNOLOGY Tel : 82-32-347-8015 Fax : 82-32-347-8017
	검도		도명 SMA-LJ-4R-R VER.2
재질	제도		
열처리	작성부서	연 구 소	A4 도번 CN00900-7/1
보호피막처리	척도 4/1	단위 mm 중량 —	K314-623-100