ST \ 가공										
ST(기존)										
ST(개선)										

수 정 내 용				
부호	내 용	수정자	승인자	년 월 일

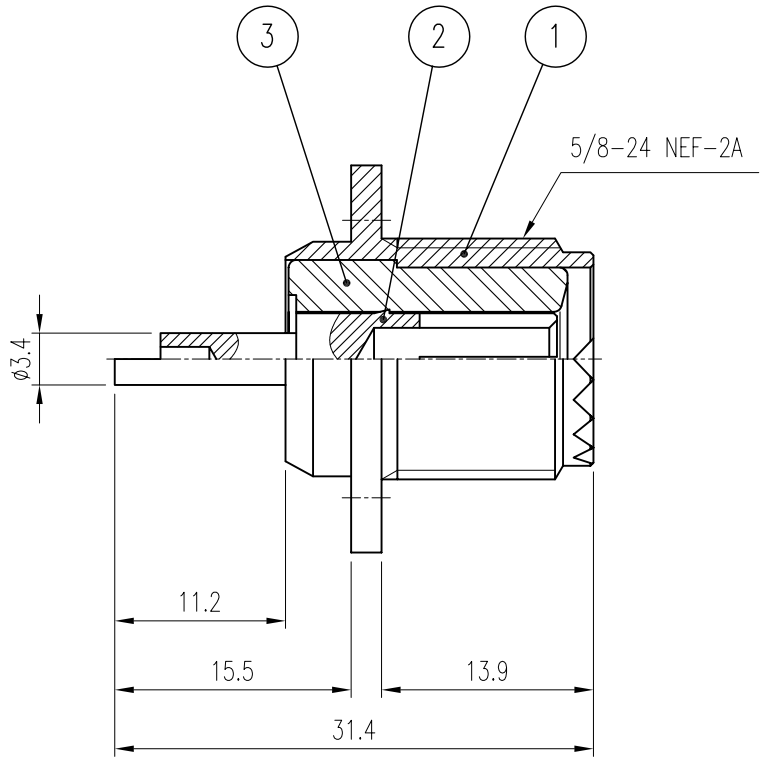

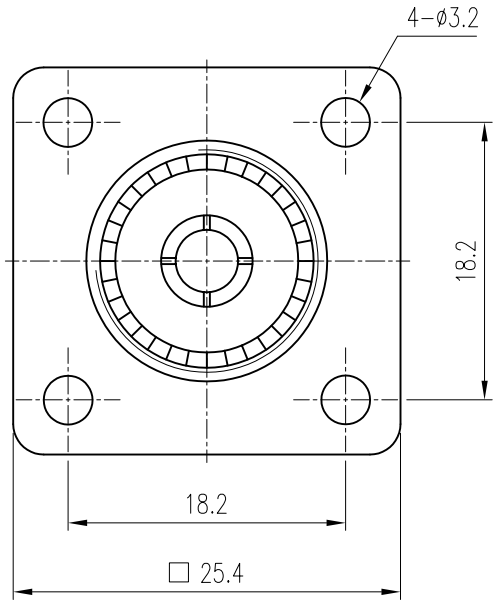

품번	품 명	수량	재 질	표면처리	비 고
3	INSULATOR	1	TEFLON		DIN00614-N/1 (H9029)
2	CONTACT	1	MBsBD	Silver Plate	DCT00613-5/1 (E9026)
1	BODY	1	MBsBD	Nickel Plate	DBD00788-5/1 (D9045)

대체가능재질

공통공차

소수 각도 분수

재질

열처리

보호피막처리

년월일 2005. 6. 16.

승인

검도

제도

검도

작성부서 연 구 소

척도 NS 단위 mm 중량

KJ COMTECH
KJ COMTECH CO.,LTD.
RF & MICROWAVE TECHNOLOGY
Tel : 82-32-347-8015
Fax : 82-32-347-8017

도명 UHF-J-H4-R VER.0

A4

도번 CN00852-7/1

K351-444-000