가공 / ST										
ST(기존)										
ST(개선)										

수 정 내 용

부호	내 용	수정자	승인자	년 월 일
1	업체요구(설변No.연구2006-070) (PIN 땜부위 형상변경)	김은희	최충락	2006. 3. 20.

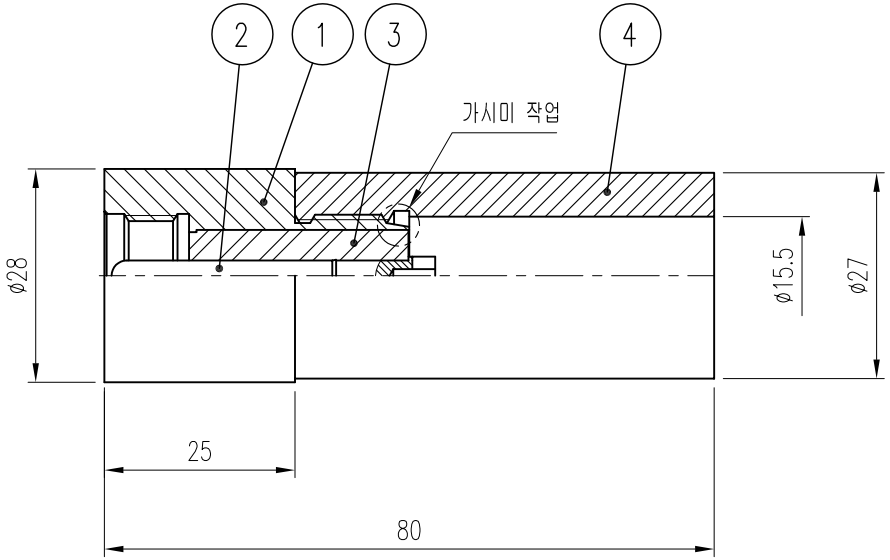

품번	품 명	수량	재 질	표면처리	비 고
4	ANTENNA HOUSING	1	ALUMINUM	흑색 도장	DCV00027-5/1 (X8008)
3	INSULATOR	1	TEFLON		DIN00619-N/1 (H9030)
2	CONTACT	1	MBsBD	Silver Plate	DCT00619-5/1 (E9027)
1	BODY	1	MBsBD	Nickel Plate	DBD00787-5/1 (D9046)

대체가능재질	년월일	2006. 3. 3.	
공통공차 소수 각도 분수	승인		
	검도		
재질	제도		
열처리	검도		
보호피막처리	작성부서	연 구 소	
	척도 NS	단위 mm	중량

KJ COMTECH
KJ COMTECH CO.,LTD.
RF & MICROWAVE TECHNOLOGY
Tel : 82-32-347-8015
Fax : 82-32-347-8017

도명 UHF-P-안테나용 VER.1

A4

도번 CN00847-7/1

K351-002-001