ST \ 가공										
ST(기존)										
ST(개선)										

수 정 내 용				
부호	내 용	수정자	승인자	년 월 일

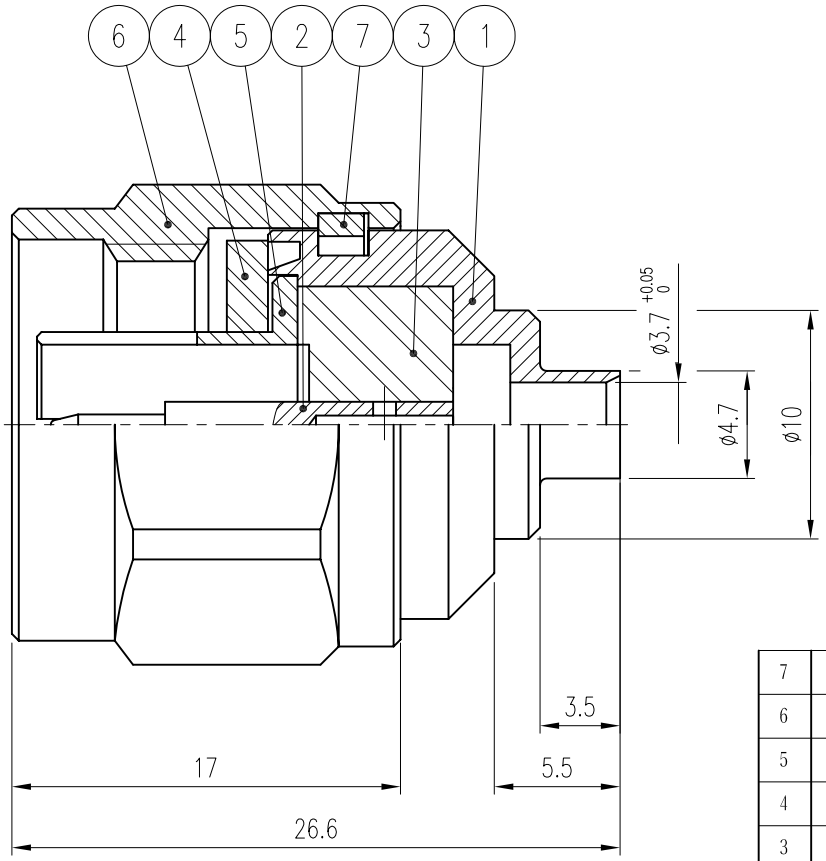

주 기

1. CABLE ASS'Y시 탈피도 참고하여 작업할것.

품번	품 명	수량	재 질	표면처리	비 고
7	SPRING RING	1	PBR	Nickel Plate	DSR00020-5/1 (R8001)
6	CAP	1	MBsBD	SUCO Plate	DCU00063-5/1 (K8015)
5	JACK	1	MBsBD	Gold Plate	DJA00051-5/1 (J8019)
4	GASKET	1	SILICONE RUB		DGK00013-N/1 (G8001)
3	INSULATOR	1	TEFLON(White)		DIN00771-N/1 (H8531)
2	CONTACT	1	MBsBD	Gold Plate	DCT00806-5/1 (E8533)
1	BODY	1	MBsBD	Gold Plate	DBD00835-5/1 (D8535)

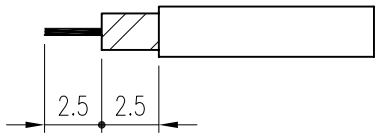

CABLE 탈피도

대체가능재질	년월일	2005. 4. 19.	
공통공차 소수 ± 0.2 각도 분수	승인		
	검도		
재질	제도		
열처리	검도		
보호피막처리	작성부서	연 구 소	
	척도 2/1	단위 mm	중량 —

KJ COMTECH
KJ COMTECH CO.,LTD.
RF & MICROWAVE TECHNOLOGY
Tel : 82-32-347-8015
Fax : 82-32-347-8017

도명 N75-PS-141

A4

도번 CN00842-7/1

K347-021-000