가공 / ST										
ST(기존)										
ST(개선)										

수 정 내 용

부호	내 용	수정자	승인자	년 월 일
1	신뢰성 향상(pin 낚시바늘 추가)	김은희	길준범	2005. 1. 10.
2	(설변No.연구2005-238) 기타 (도금두께 변경)	김인철	최충락	2005. 10. 7.
3	(설변No.연구2006-002) 표준화 절연체 돌출부위 치수부위 변경, 8.5->(8.5)	김인철	최충락	2006. 1. 4.

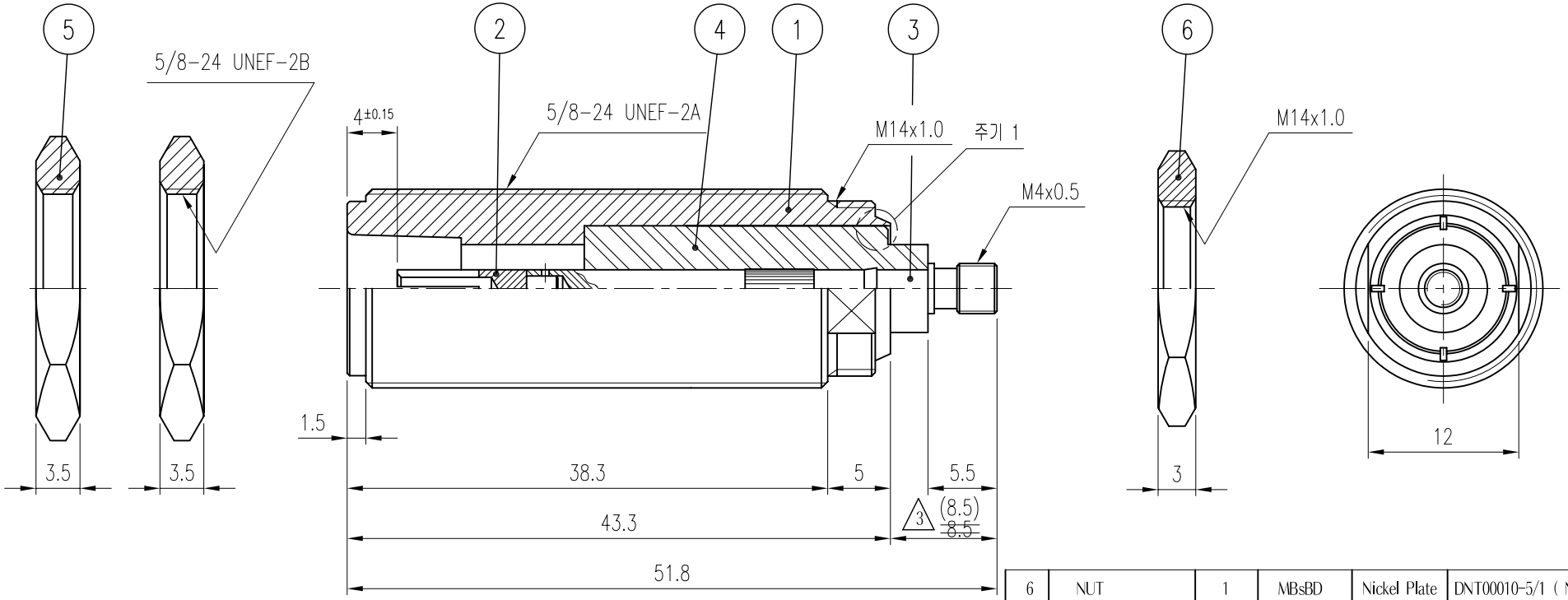

품번	품 명	수량	재 질	표면처리	비 고
6	NUT	1	MBsBD	Nickel Plate	DNT00010-5/1 (N8017)
5	NUT	2	MBsBD	Nickel Plate	DNT00036-5/1 (N8015)
4	INSULATOR	1	TEFLON		DIN00686-N/1 (H8218)
1 3	CONTACT(B)	1	MBsBD	Silver Plate(6μ)	DCT00638-5/1 (E8299)
2	CONTACT(A)	1	BeCu	Silver Plate(6μ)	DCT00690-5/1 (E8268)
2 1	BODY	1	MBsBD	SUCO Plate ~~SUCO Plate(4μ)~~	DBD00976-5/1 (D8311)

주 기

1. 지정된 가시미 지그로 가시미 작업을 한다.
   가시미 후 지정된 지그로 4군데 펀칭할것.
2. 조립후 INSULATOR가 회전되지 않을것.(4Kg/cm² 이상)
3. 조립후 PIN 회전 토크 2Kg/cm² 이상

대체가능재질	년월일	2005. 1. 5.	
공통공차 소수 각도 분수	승인		
	검도		
재질	제도		
열처리	검도		
보호피막처리	작성부서	연 구 소	
	척도 NS	단위 mm	중량

KJ COMTECH
KJ COMTECH CO.,LTD.
RF & MICROWAVE TECHNOLOGY
Tel : 82-32-347-8015
Fax : 82-32-347-8017

도명 N-J-BR VER.3

A4 도번 CN00819-7/1
K345-543-001