ST \ 가공										
ST(기존)										
ST(개선)										

수 정 내 용

부호	내 용	수정자	승인자	년 월 일

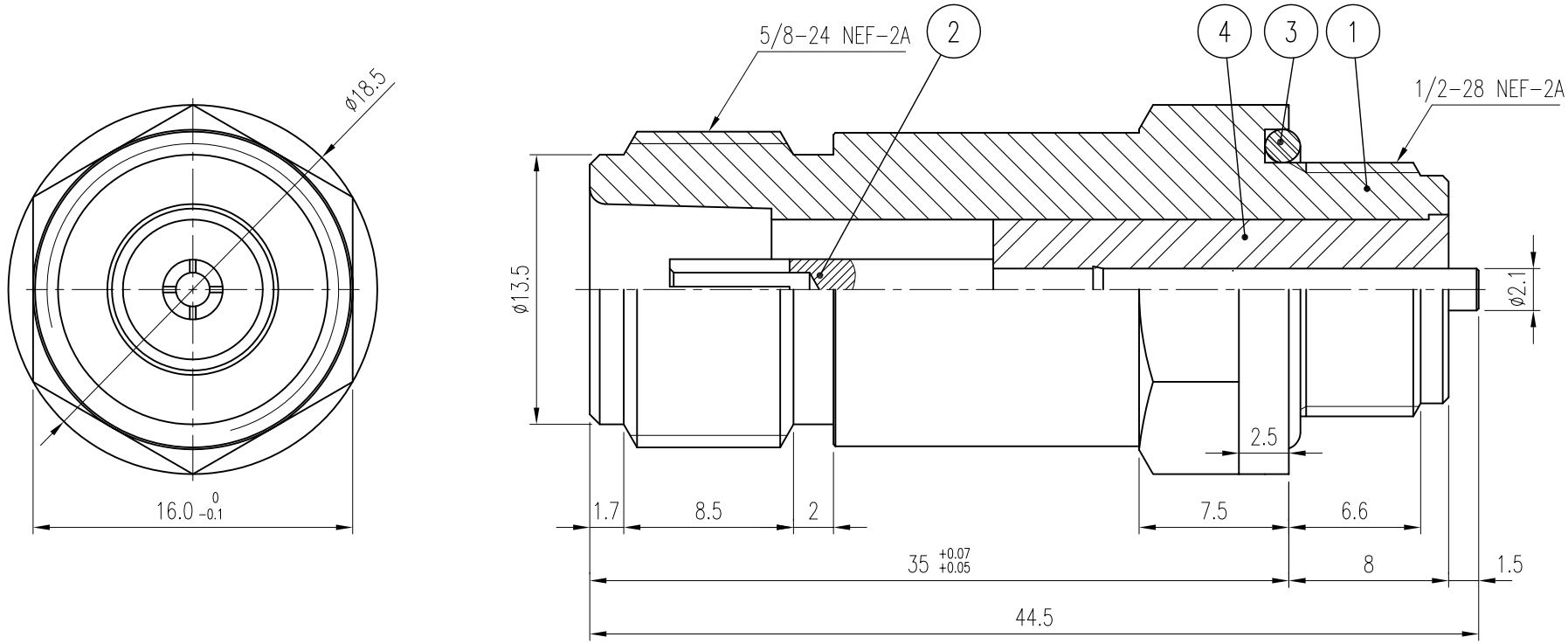

품번	품 명	수량	재 질	표면처리	비 고
4	INSULATOR	1	TEFLON		DIN00692-N/1 (H8256)
3	GASKET	1	SILICONE RUB		DGK00036-N/1 (G6007)
2	CONTACT	1	BeCu	Silver Plate(7μm)	DCT00728-5/1 (E8369)
1	BODY	1	MBsBD	SUCO Plate(3μm)	DBD00960-5/1 (D8385)

주 기

1. PIN높이 MIL SPEC.에 준할 것.

대체가능재질	년월일	2006. 3. 9.
공통공차 소수 각도 분수	승인	
	검도	
재질	제도	
열처리	검도	
보호피막처리	작성부서	연 구 소
	척도 3/1	단위 mm 중량

KJ COMTECH
KJ COMTECH CO.,LTD.
RF & MICROWAVE TECHNOLOGY
Tel : 82-32-347-8015
Fax : 82-32-347-8017

도명 N-J-BR-35mm VER.0

A4

도번 CN00804-7/1

K345-541-003