기공 / ST													
ST(기존)													
ST(개선)													

수 정 내 용				
부호	내 용	수정자	승인자	년 월 일

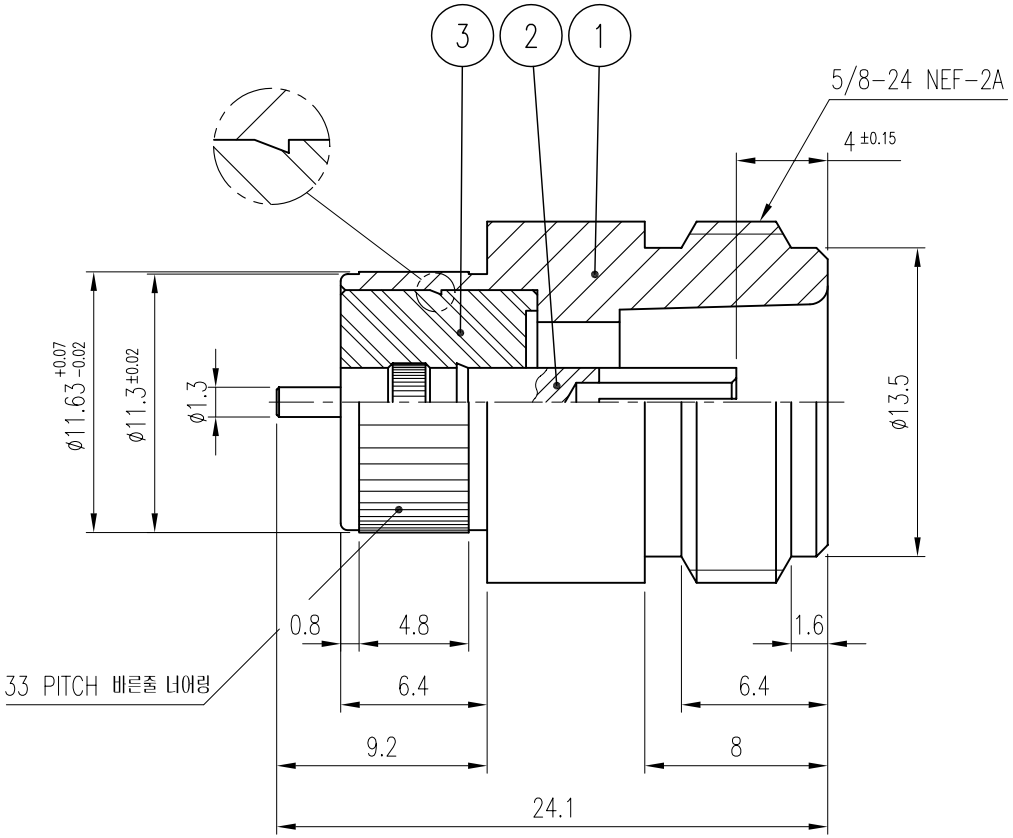

MATING :

PER MIL-C-39012/2 AND MIL-STD-348A

MATERIAL :

BODY - BRASS, 1/2 HARD COMP 22 PER QQ-B-626
CONTACT - BERYLLIUM COPPER, 1/2 HARD PER QQ-C-530
INSULATOR - POLYTETRAFLUOROETHYLENE PER MIL-P-19468

FINISH :

BODY - BRIGHT NICKEL PLATE PER QQ-N-290 CL1 , GRADE G
OVER Cu STRIKE PER MIL-C-1455
CONTACT - GOLD PLATE PER MIL-G-45204 TYPE 1 , GRADE C

품번	품 명	수량	재 질	표면처리	비 고
3	INSULATOR	1	TEFLON		DIN00657-N/1 (H8004)
2	CONTACT	1	BeCu	Gold Plate	DCT00714-5/1 (E8277)
1	BODY	1	MBsBD	유광 Nickel Plate	DBD00975-5/1 (D8318)

대체가능재질

공통공차
소수 각도 분수

재질

열처리

보호피막처리

년월일	2005. 1. 8.
승인	
검도	
제도	
검도	
작성부서	연 구 소
척도	2/1
단위	mm
중량	—

KJ COMTECH
KJ COMTECH CO.,LTD.
RF & MICROWAVE TECHNOLOGY
Tel : 82-32-347-8015
Fax : 82-32-347-8017

도명 N50-J-BR PRESS FIT

A4

도번 CN00796-7/1

K345-533-002