ST \ 가공										
ST(기존)										
ST(개선)										

수 정 내 용				
부호	내 용	수정자	승인자	년 월 일

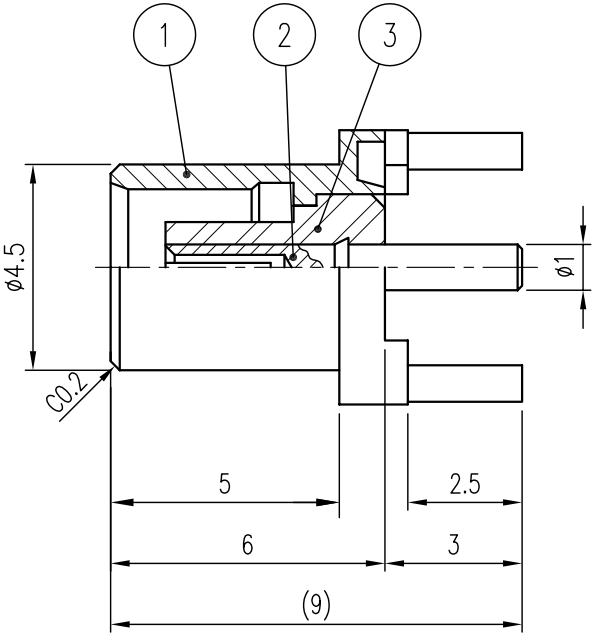

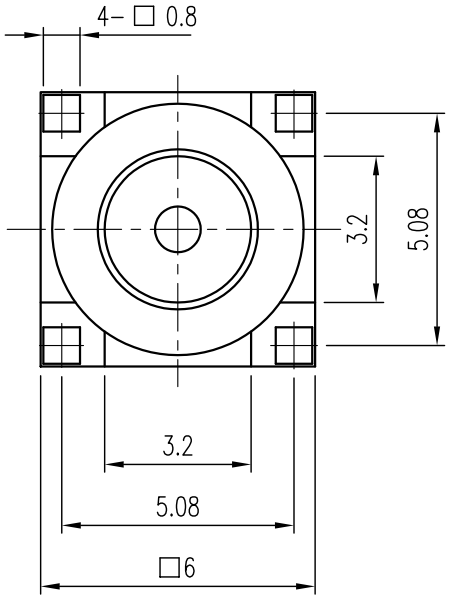

품번	품 명	수량	재 질	표면처리	비 고
3	INSULATOR	1	TEFLON		DIN00042-N/1
2	CONTACT	1	BeCu	Gold Plate	DCT00046-5/1
1	BODY	1	MBsBD	Gold Plate	DBD00074-5/1

대체가능재질

공통공차
.* ±0.1
.** ±0.05

재질 _____

열처리 _____

보호피막처리 _____

년월일 2000. 8. 5.

승인

검도

제도

작성부서 연 구 소

척도 6/1 단위 mm 중량 ___

KJ COMTECH
KJ COMTECH CO.,LTD.
RF & MICROWAVE TECHNOLOGY
Tel : 82-32-347-8015
Fax : 82-32-347-8017

도명 MCX-J-4R

A4

도번 CN00724-7/1

K313-426-008