ST \ 가공										
ST(기존)										
ST(개선)										

수 정 내 용				
부호	내 용	수정자	승인자	년 월 일

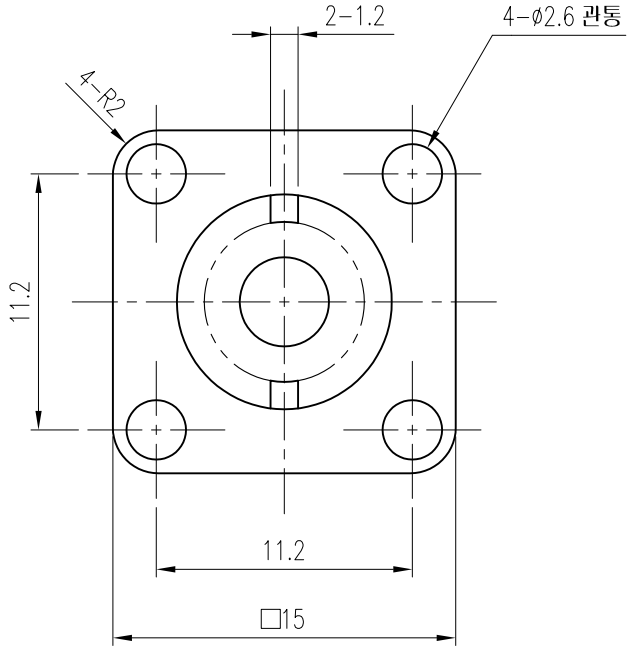

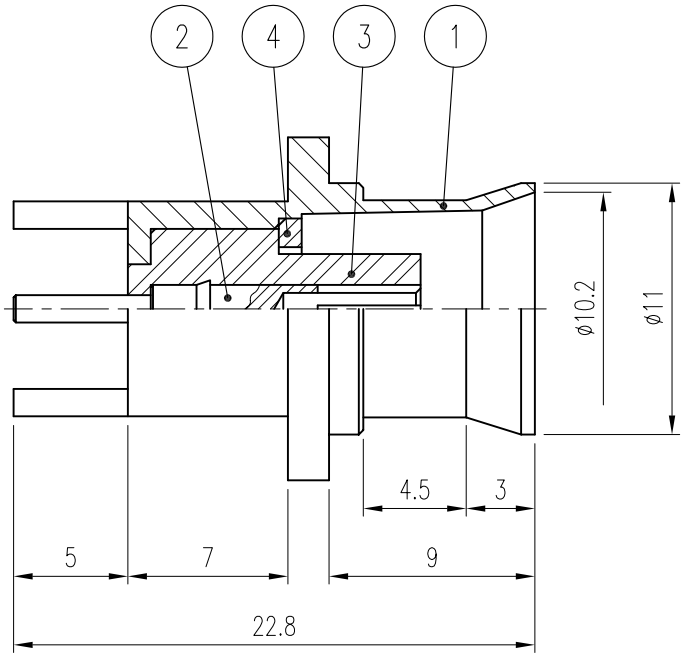

품번	품 명	수량	재 질	표면처리	비 고
4	고정 RING	1	MBsBD	Nickel Plate	DSR00051-15/1 (L7009)
3	INSULATOR	1	TEFLON		DIN00493-N/1 (H6112)
2	CONTACT	1	BeCu	Gold Plate	DCT00523-1345/1 (E6098)
1	BODY	1	MBsBD	Nickel Plate	DBD01240-135/1 (D6124)

대체가능재질

공통공차
.* ±0.1
.** ±0.05

재질 _____

열처리 _____

보호피막처리 _____

년월일 2001. 12. 11.

승인

검도

제도

작성부서 연 구 소

척도 3/1 단위 mm 중량 ___

KJ COMTECH
KJ COMTECH CO.,LTD.
RF & MICROWAVE TECHNOLOGY
Tel : 82-32-347-8015
Fax : 82-32-347-8017

도명 TRUMPETJ-PRB

A4

도번 CN00697-7/1

K325-569-003