ST \ 가공										
ST(기존)										
ST(개선)										

수 정 내 용				
부호	내 용	수정자	승인자	년 월 일

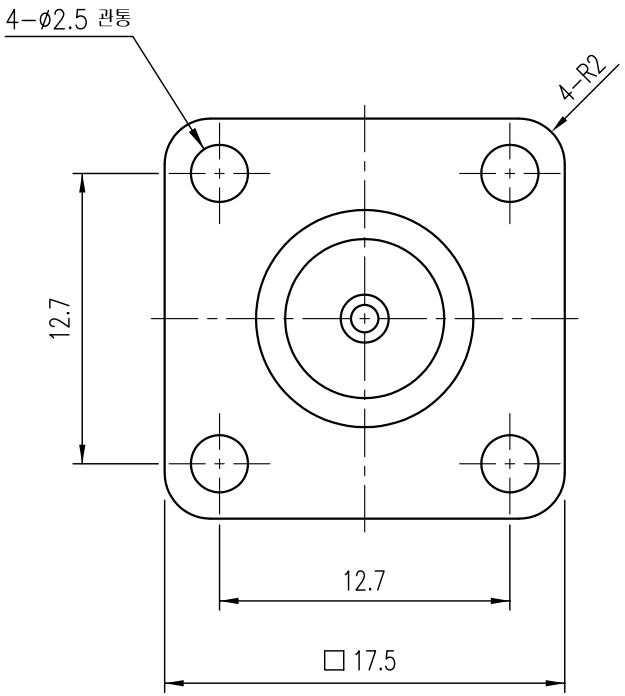

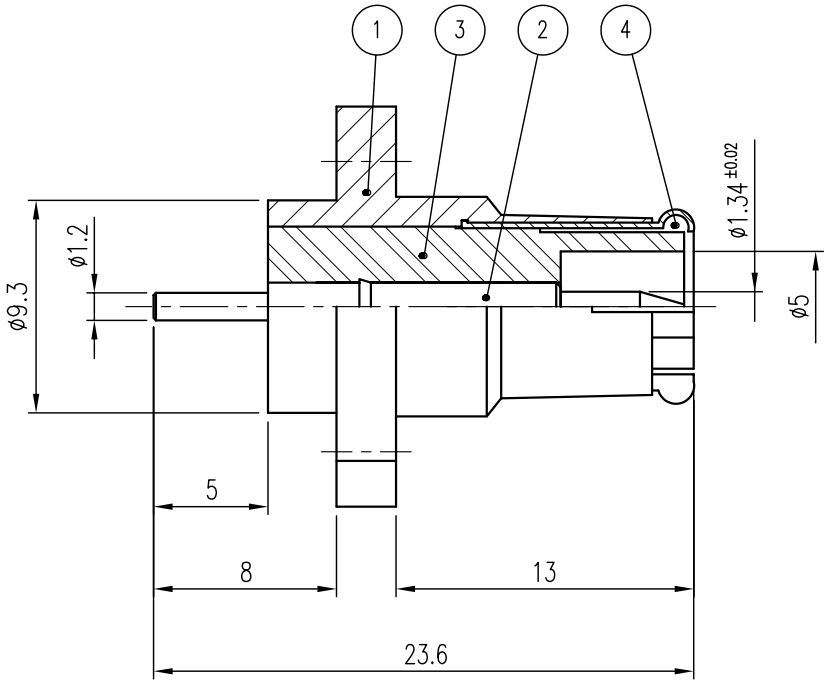

품번	품 명	수량	재 질	표면처리	비 고
4	JACK	1	BeCu	Nickel Plate	DJA00039-5/1 (J6001)
3	INSULATOR	1	TEFLON		DIN00546-N/1 (H6118)
2	CONTACT	1	MBsBD	Gold Plate	DCT00603-15/1 (E6106)
1	BODY	1	MBsBD	Nickel Plate	DBD01231-135/1 (D6122)

대체가능재질

공통공차
.* ±0.1
.** ±0.05

재질

열처리

보호피막처리

년월일 2000. 9. 22.

승인

검도

제도

작성부서 연 구 소

척도 3/1 단위 mm 중량

KJ COMTECH

KJ COMTECH CO.,LTD.

RF & MICROWAVE TECHNOLOGY
Tel : 82-32-347-8015
Fax : 82-32-347-8017

도명 BNC-P-R4

A4

도번 CN00687-7/1

K325-480-000