수 정 내 용				
부호	내 용	수정자	승인자	년 월 일
1	(설변No.202203-0008) PIPE 공용화 부품 적용으로 인한 코드 변경	은선영	김선호	2022. 03. 15.

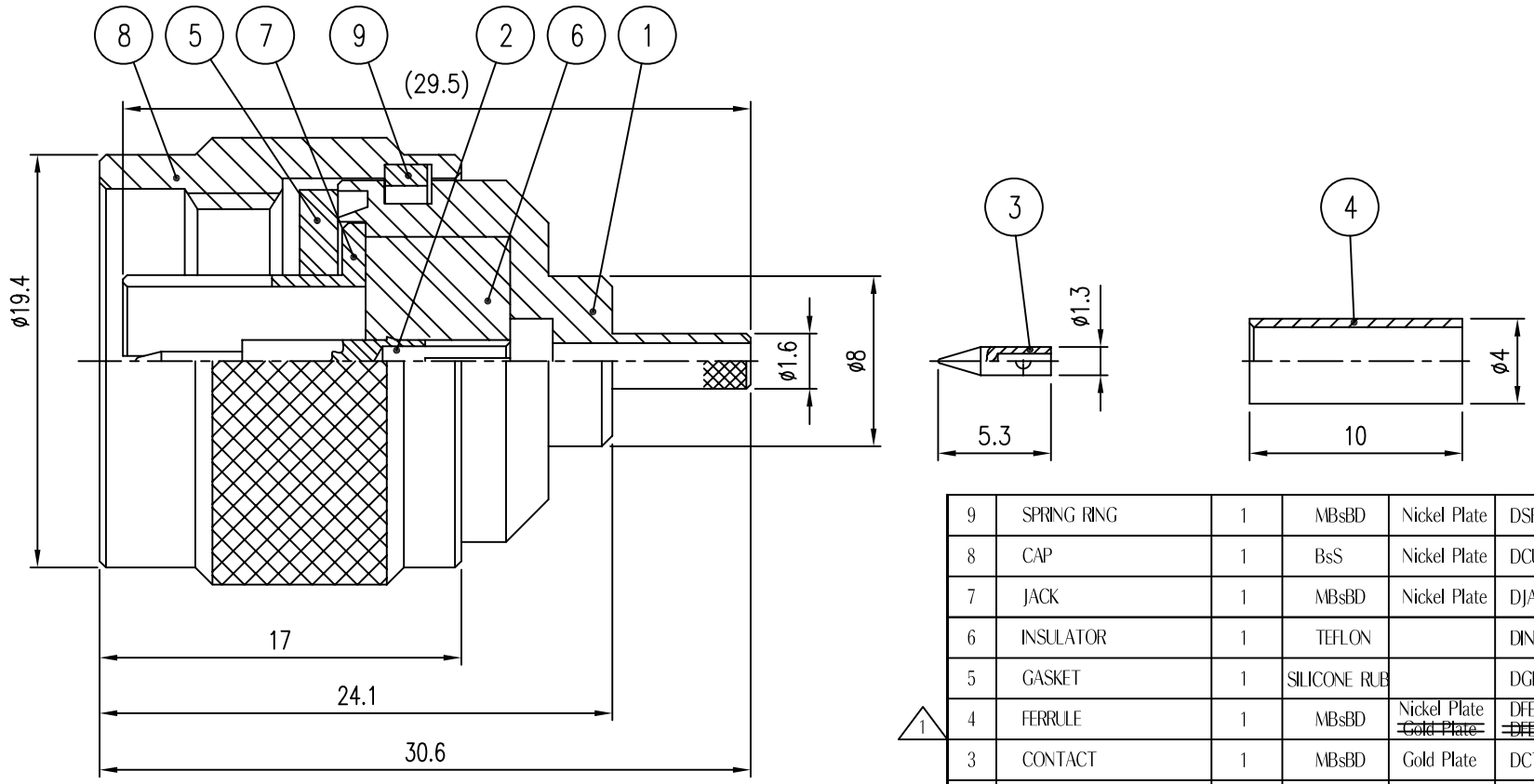

품번	품 명	수량	재 질	표면처리	비 고
9	SPRING RING	1	MBsBD	Nickel Plate	DSR00020-5/1 (R8001)
8	CAP	1	BsS	Nickel Plate	DCU00059-5/1 (K8008)
7	JACK	1	MBsBD	Nickel Plate	DJA00043-5/1 (J8004)
6	INSULATOR	1	TEFLON		DIN00768-N/1 (H8519)
5	GASKET	1	SILICONE RUB		DGK00013-N/1 (G8001)
4	FERRULE	1	MBsBD	Nickel Plate ~~Gold Plate~~	DFE00034-5/1 ~~DFE00031-5/1 (F2002)~~
3	CONTACT	1	MBsBD	Gold Plate	DCT00462-5/1 (E6017)
2	CONTACT	1	BeCu	Gold Plate	DCT00802-5/1 (E8524)
1	BODY	1	MBsBD	Nickel Plate	DBD00809-5/1 (D8522)

1

대체가능재질

공통공차
.* ±0.1
.** ±0.05

재질

열처리

보호피막처리

년월일 2000. 1. 27.

승인

검도

제도

작성부서 연 구 소

척도 3/1 단위 mm 중량

KJ COMTECH
KJ COMTECH CO.,LTD.
RF & MICROWAVE TECHNOLOGY
Tel : 82-32-347-8015
Fax : 82-32-347-8017

도명 N75 CABLE PS RG179

A4

도번 CN00532-7/1

K347-001-000