가공 / ST									
ST(기존)									
ST(개선)									

수 정 내 용

부호	내 용	수정자	승인자	년 월 일
1	BODY 내부 낚시바늘 추가	김인철		2016. 11. 21.
2	[설변처리No.201803-0008] 상대품 체결시 가스켓 눌림현상 없음 -바디, 캡 수정	은선영	김인철	2018. 04. 02.
3	바디 은땜부 치수 조정	S.H.KIM		2023. 01. 25.

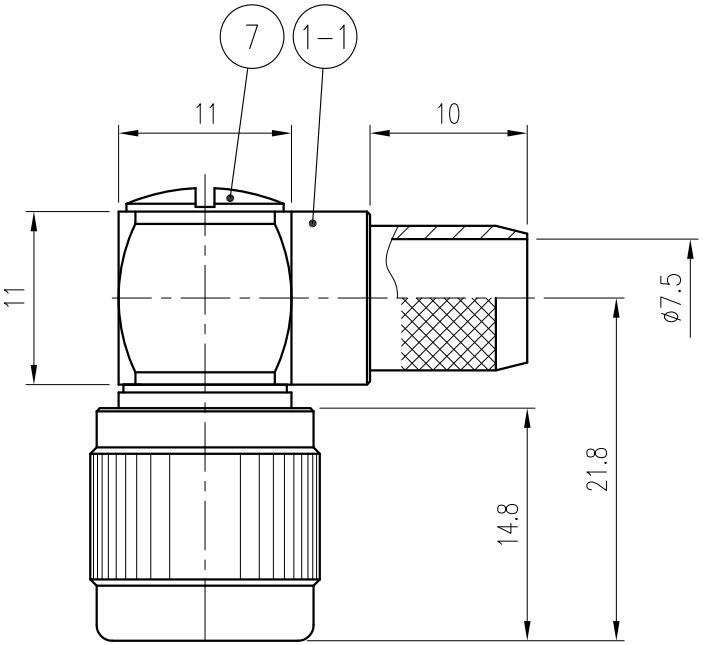

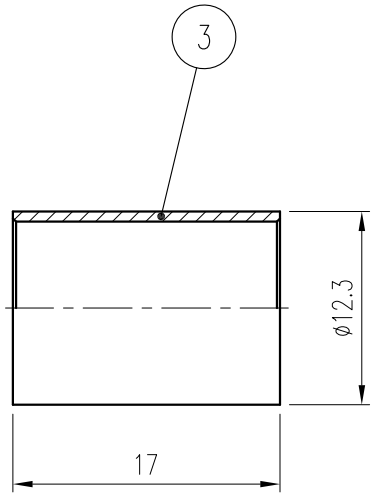

	품번		품 명	수량	재 질	표면처리	비 고	
	8		SPRING RING	1	SUS	Passivated	DSR00024-5/1	
	7		COVER	1	MBsBD C3604BD-F	Nickel Plate	DCS00007-5/1	
2	6		COUPLING CAP	1	MBsBD C3604BD-F	Nickel Plate	DCU00046-5/5 ~~DCU00046-5/1~~	
	5		INSULATOR	1	TEFLON		DIN00555-N/1	
	4		GASKET	1	SILICONE RUB		DGK00008-N/1	
	3		FERRULE	1	MBsBD C3604BD-F	Nickel Plate	DFE00070-5/1	
	2		CONTACT	1	MBsBD C3604BD-F	Gold Plate	DCT00593-5/1	
3 2 1	1	1-2	BODY (B)	1	MBsBD C3604BD-F	Nickel Plate	DBB00098-5/2 ~~DBB00098-5/1~~	DBD00756-3/2 ~~DBD00756-3/1~~
		1-1	BODY (A)	1	MBsBD C3604BD-F			DBD00748-3/1

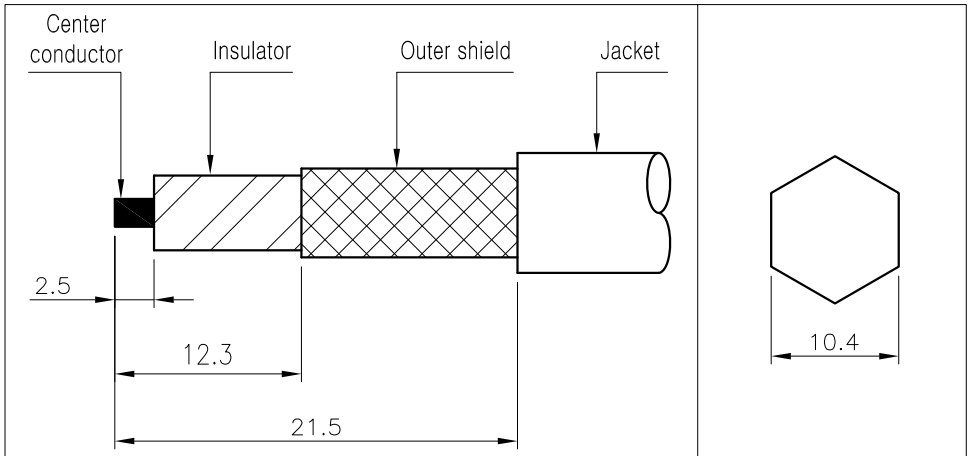

CABLE 탈피도 | CRIMP TOOL

대체가능제질	년월일	2023. 01. 25.	KJ COMTECH KJ COMTECH CO.,LTD. RF & MICROWAVE TECHNOLOGY Tel : 82-32-347-8015 Fax : 82-32-347-8017
공통공차 .* ±0.1 .** ±0.05	승인		
	검도		도명 TNC50 CABLE PL RG214
재질	제도	S. H. KIM	
열처리	작성부서	연 구 소	A4 도번 CN00413-7/1
보호피막처리	척도 2/1	단위 mm	중량 — K335-149-000