ST \ 가공										
ST(기존)										
ST(개선)										

수 정 내 용				
부호	내 용	수정자	승인자	년 월 일

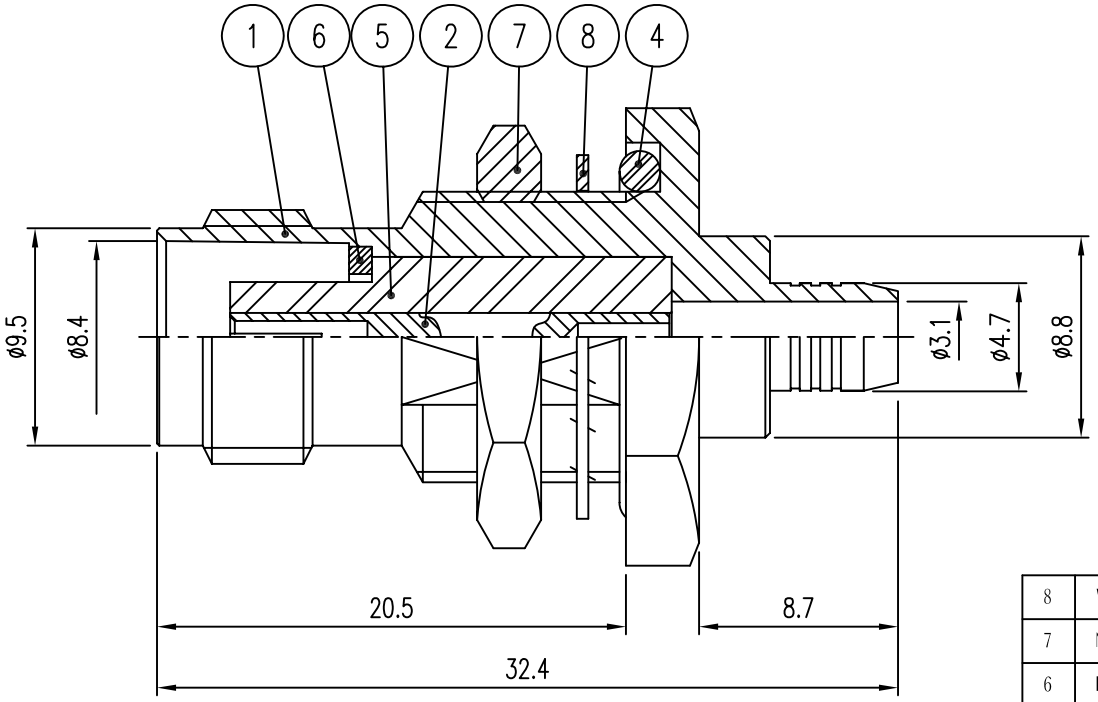

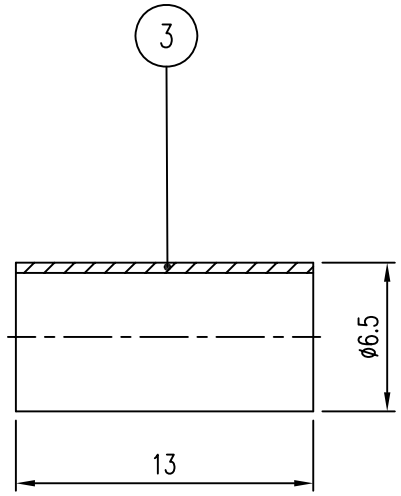

품번	품 명	수량	재 질	표면처리	비 고
8	WASHER	1	BsS	Nickel Plate	DWA00022-5/1
7	NUT	1	MBsBD	Nickel Plate	DNT00020-5/1
6	RING	1	MBsBD	Nickel Plate	DSR00051-5/1
5	INSULATOR	1	TEFLON		DIN00437-N/1 (H6008)
4	GASKET	1	SILIONE RUB		DGK00036-N/1 (G6007)
3	PIPE	1	MBsBD	Nickel Plate	DFE00059-5/1
2	CONTACT	1	BeCu	Gold Plate	DCT00486-5/1
1	BODY	1	MBsBD	Nickel Plate	DBD00739-5/1

대체가능재질

공통공차
.* ±0.1
.** ±0.05

재질 _____

열처리 _____

보호피막처리 _____

년월일 2000. 1. 4.

승인

검도

제도

작성부서 연 구 소

척도 3/1 단위 mm 중량 ___

KJ COMTECH
KJ COMTECH CO.,LTD.
RF & MICROWAVE TECHNOLOGY
Tel : 82-32-347-8015
Fax : 82-32-347-8017

도명 TNC50-BJ-C-400

A4

도번 CN00402-7/1

K335-329-002