ST \ 가공	CNC	자동선반	후가공	1	2	3	4	5	6	7	8	9	10
ST(기존)													
ST(개선)													

수 정 내 용

부호	내 용	수정자	승인자	년 월 일
1	〔설변No.201508-0009〕 도금 두께 추가	이현진	김인철	2015. 08. 18.
2	〔설변No.201508-0016〕 C링 교체	이성문	김인철	2015. 08. 25.
3	〔설변처리No.201803-0008〕 상대물 체결시 가스켓 눌림현상 없음 -바디,캡 수정	은선영	김인철	2018. 03. 19.

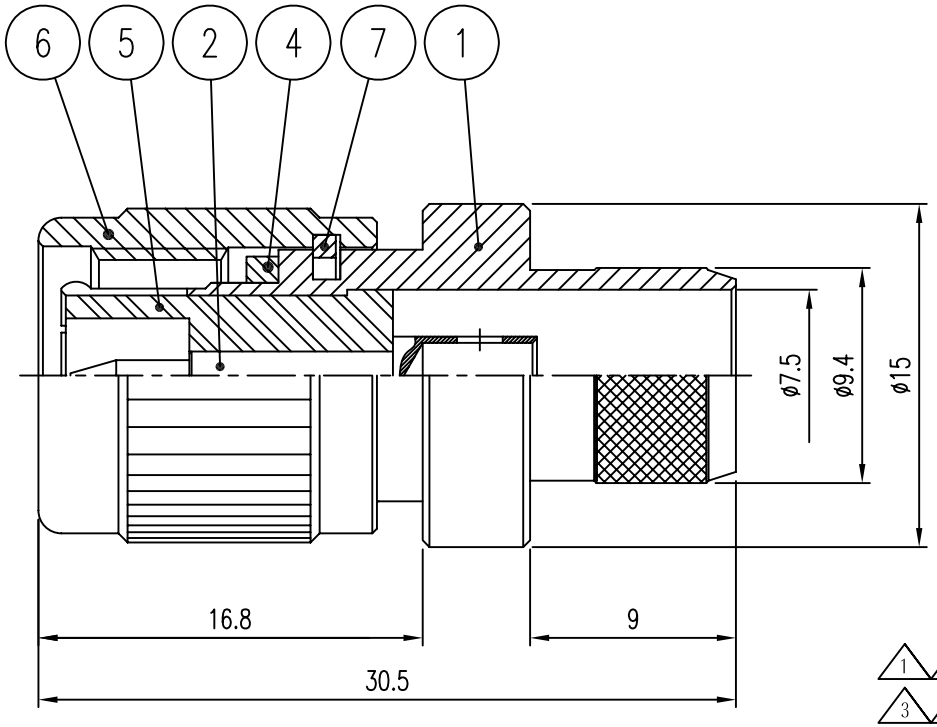

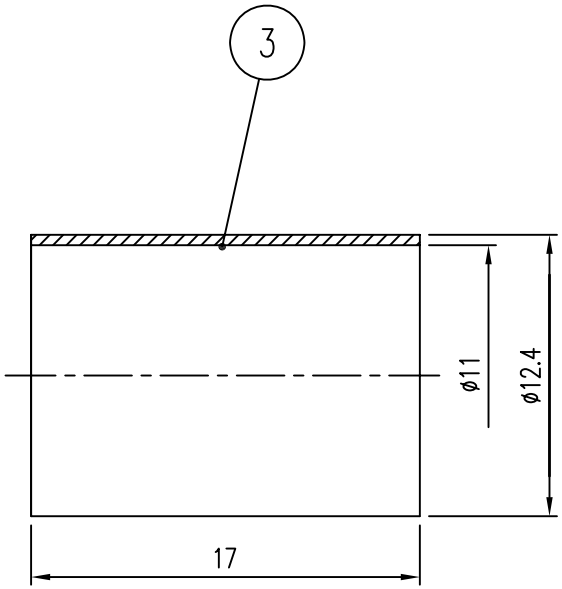

	품번	품 명	수량	재 질	표면처리	비 고
1 2	7	SPRING RING	1	SUS303	Passivate	DSR01140-5/1 (R7001)
3 1	6	COUPLING CAP	1	MBsBD C3604BD-F	Nickel 3.0 ~ 7.0㎛	DCU00046-5/5 ~~DCU00046-5/1 (K7001)~~
	5	INSULATOR	1	TEFLON		DIN01734-5/1
	4	GASKET	1	SILICON RUB.		DGK00008-N/1 (G7001)
1	3	FERRULE	1	MBsBD C3604BD-F	Nickel 3.0 ~ 7.0㎛	DFE00070-5/1
1	2	CONTACT	1	MBsBD C3604BD-F	Gold 0.03 ~ 0.1㎛	DCT02213-5/1
3 1	1	BODY	1	MBsBD C3604BD-F	Nickel 3.0 ~ 7.0㎛	DBD02701-5/5 ~~DBD02701-5/1~~

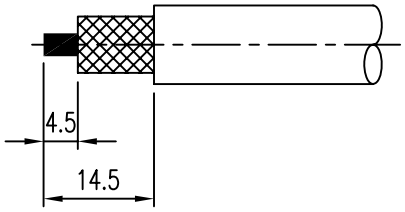

CABLE STRIPPING

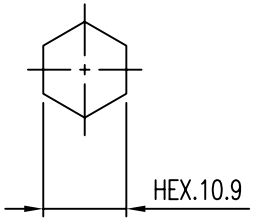

CRIMP TOOL

* 주 기

1. 모든 덧살과 날카로운 모서리 제거.
2. 압착시 Hexagon 10.9mm사용 할 것.

대체가능재질	년월일	2018. 03. 19.	
공통공차 소수 각도 분수	승인	I.C.KIM	KJ COMTECH CO.,LTD. RF & MICROWAVE TECHNOLOGY Tel : 82-32-347-8015 Fax : 82-32-347-8017
재질	검도		도명 TNC50-PC-LMR400
열처리	제도	S.Y.EUN	
보호피막처리	작성부서	연 구 소	A4 도번 CN00380-7/1
	척도 NS	단위 mm	중량 ___ 장중 번째