ST \ 기종										
ST(기존)										
ST(개선)										

수 정 내 용				
부호	내 용	수정자	승인자	년 월 일

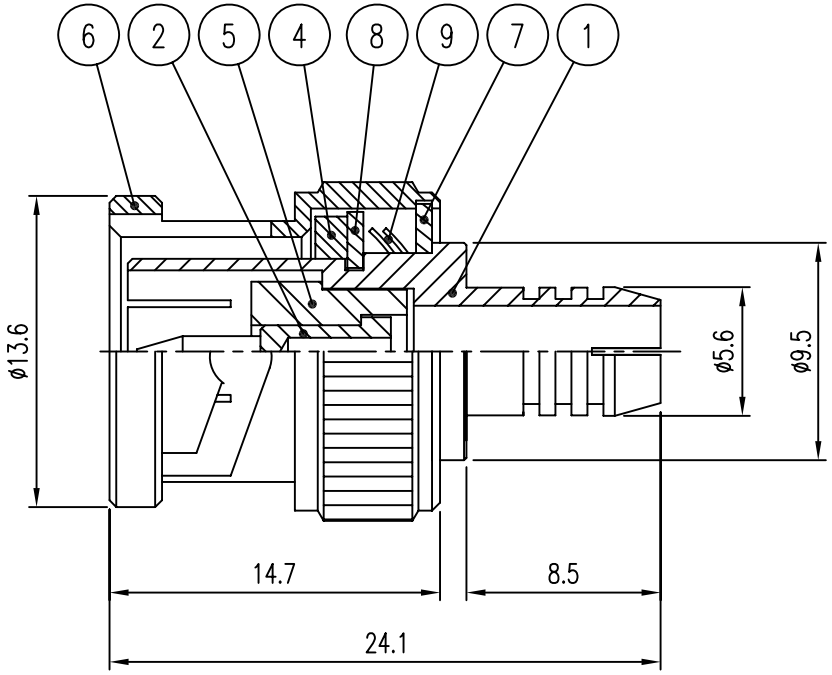

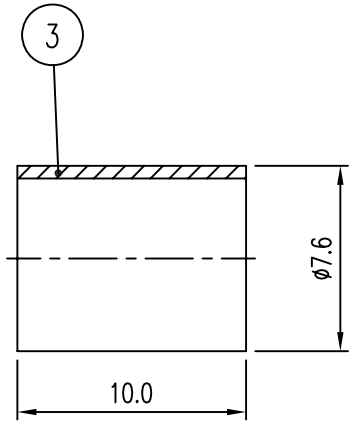

품번	품 명	수량	재 질	표면처리	비 고
9	SPRING RING	2	BeCu	Nickel Plate	DWA00069-5/1 (R6001)
8	WASHER	2	BsS	Nickel Plate	DWA00016-5/1 (Q6002)
7	WASHER	1	BsS	Nickel Plate	DWA00015-5/1 (Q6001)
6	CAP	1	MBsBD	Nickel Plate	DCU00044-5/1 (K6001)
5	INSULATOR	1	TEFLON		DIN00604-N/1 (H6492)
4	GASKET	1	SILICONE		DGK00012-N/1 (G6001)
3	FERRULE	1	MBsBD	Nickel Plate	DFE00065-5/1 (F6001)
2	CONTACT	1	MBsBD	Gold Plate	DCT00554-5/1 (E6002)
1	BODY	1	MBsBD	Nickel Plate	DBD00580-5/1 (D6400)

대체가능재질

공통공차
.* ±0.1
.** ±0.05

재질 _____

열처리 _____

보호피막처리 _____

년월일 2003. 1. 22.

승인

검도

제도

작성부서 연 구 소

척도 3/1 단위 mm 중량 ___

KJ COMTECH

KJ COMTECH CO.,LTD.

RF & MICROWAVE TECHNOLOGY
Tel : 82-32-347-8015
Fax : 82-32-347-8017

도명 BNC-P-C-59

A4

도번 CN00307-7/1

K327-002-000