수 정 내 용				
부호	내 용	수정자	승인자	년 월 일
1	바디 압착부 형상 변경 및 핀 낚시바늘 추가	은선영	김인철	2021. 08. 27.

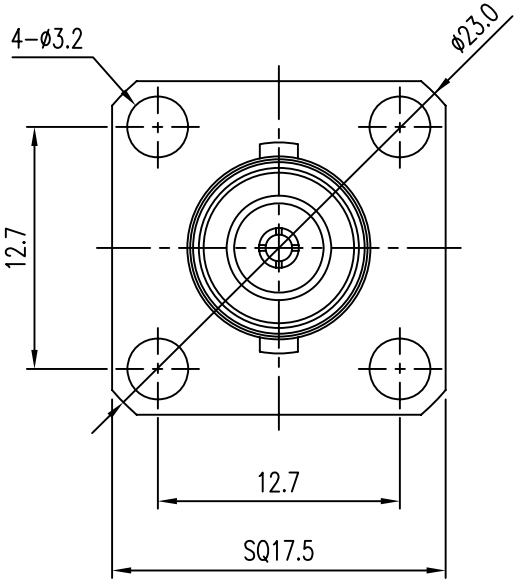

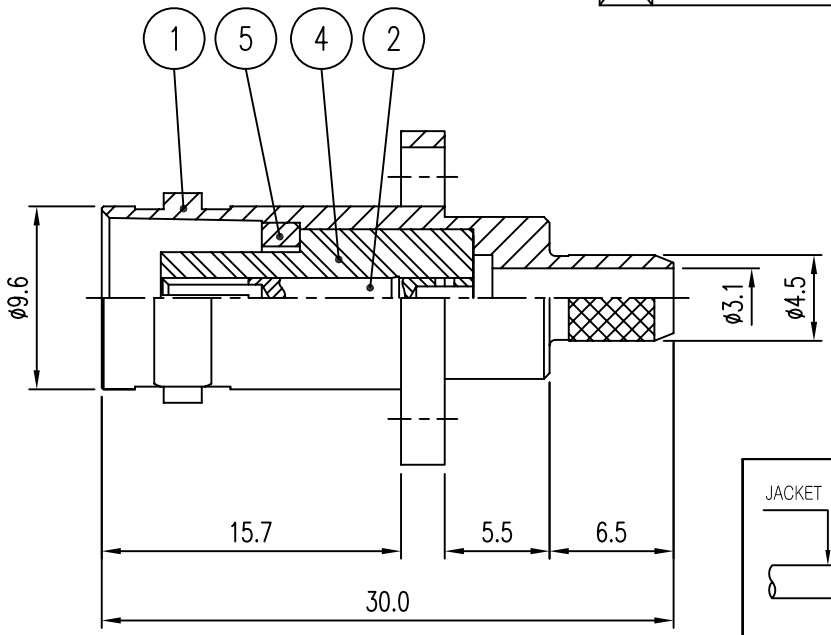

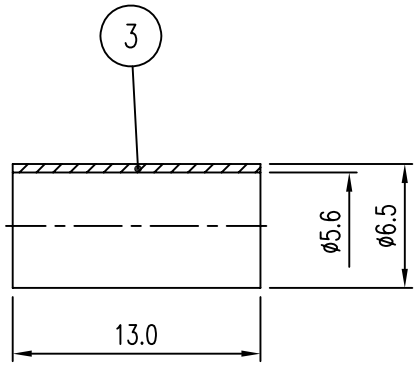

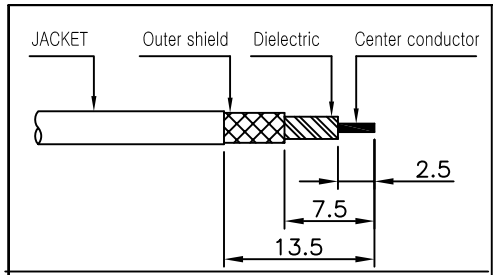

Cable 탈피도

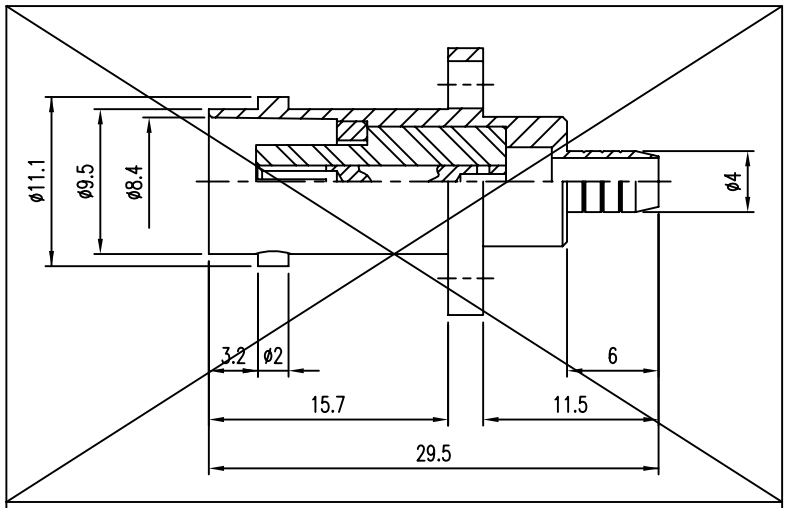

1 REV.1 변경 전 형상

품번	품 명	수량	재 질	표면처리	비 고
5	고정 RING	1	MBsBD	Nickel Plate	DSR00051-5/1 (L7009)
4	INSULATOR	1	TEFLON		DIN00438-N/1 (H6022)
3	FERRULE	1	MBsBD	Nickel Plate	DFE00059-5/1
2	CONTACT	1	BeCu	Gold Plate	DCT00480-5/1 (E6018)
1	BODY	1	MBsBD	Nickel Plate	DBD00628-5/1 (D6025)

대체가능재질

공통공차
.* ±0.1
.** ±0.05

재질

열처리

보호피막처리

년월일 2000. 2. 24.

승인

검도

제도

작성부서 연 구 소

척도 2.5/1 단위 mm 중량

KJ COMTECH
KJ COMTECH CO.,LTD.

RF & MICROWAVE TECHNOLOGY
Tel : 82-32-347-8015
Fax : 82-32-347-8017

도명 BNC50-J-H4-C-58

A4

도번 CN00290-7/1

K325-237-000