기종 / ST												
ST(기존)												
ST(개선)												

수 정 내 용

부호	내 용	수정자	승인자	년 월 일

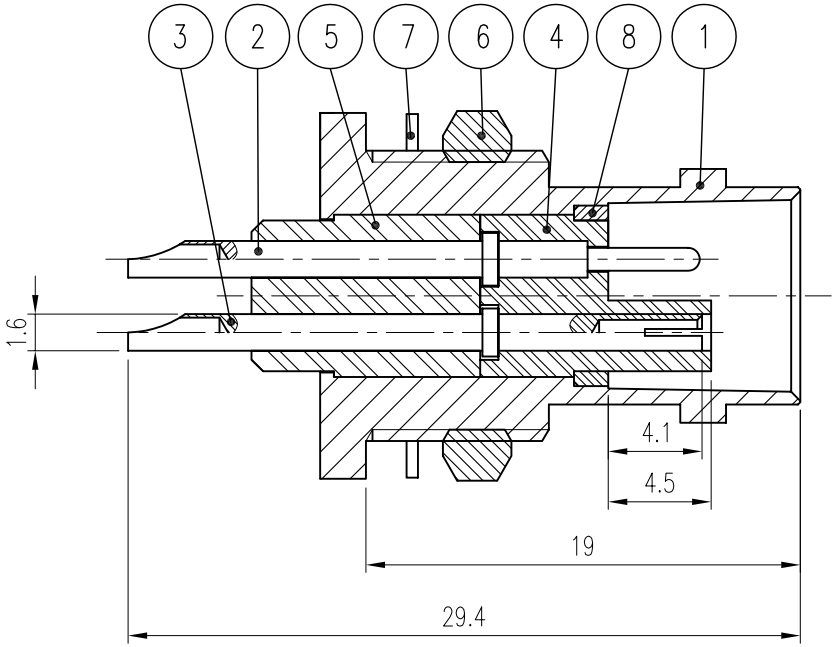

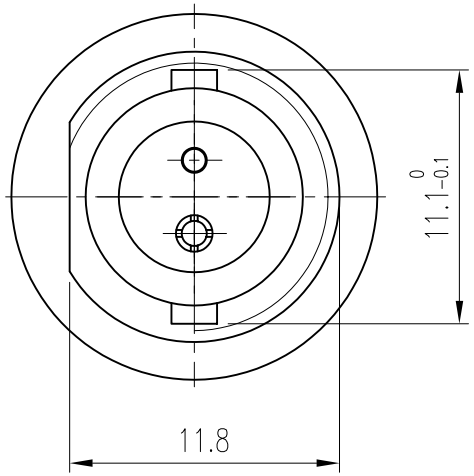

품번	품 명	수량	재 질	표면처리	비 고
8	SPRING RING	1	MBsBD	Nickel Plate	DSR00017-5/1 (R6005)
7	WASHER	1	MBsBD	Nickel Plate	DWA00022-5/1 (Q6008)
6	NUT	1	MBsBD	Nickel Plate	DNT00021-5/1 (N6007)
5	INSULATOR	1	TEFLON		DIN00436-N/1 (H6082)
4	INSULATOR	1	TEFLON		DIN00435-N/1 (H6081)
3	CONTACT	1	BeCu	Silver Plate	DCT01097-5/1 (E6071)
2	CONTACT	1	BeCu	Silver Plate	DCT01096-5/1 (E6070)
1	BODY	1	MBsBD	Nickel Plate	DBD00694-5/1 (D6080)

대체가능재질

공통공차

소수 각도 분수

재질

열처리

보호피막처리

년월일

승인

검도

제도

작성부서 연 구 소

척도 3/1 단위 mm 중량 ___

KJ COMTECH
KJ COMTECH CO.,LTD.
RF & MICROWAVE TECHNOLOGY
Tel : 82-32-347-8015
Fax : 82-32-347-8017

도명 BNC50-BJ-29

A4

도번 CN00262-7/1

K325-563-002