ST \ 가공										
ST(기존)										
ST(개선)										

수 정 내 용

부호	내 용	수정자	승인자	년 월 일
1	(설변No.201806-0001) 조립성 개선으로 인한 바디 낚시바늘 추가	은선영	김인철	2018. 06. 04.

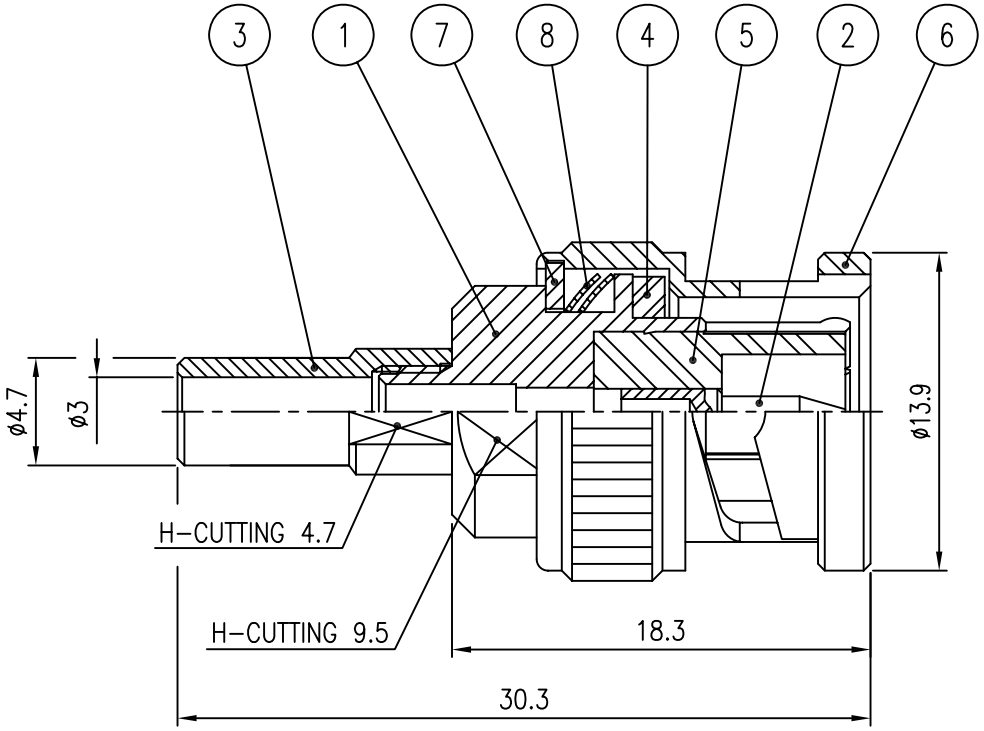

품번	품 명	수량	재 질	표면처리	비 고
8	SPRING RING	2	BeCu	Nickel Plate	DWA00070-5/1 (R6002)
7	WASHER	1	BsS	Nickel Plate	DWA00017-5/1 (Q6003)
6	BNC CAP	1	MBsBD	Nickel Plate	DCU00044-5/1 (K6001)
5	INSULATOR	1	TEFLON		DIN00532-N/1 (H6003)
4	GASKET	1	SILICONE RUB		DGK00012-N/1 (G6001)
3	FERRULE	1	MBsBD	Gold Plate	DFE00047-5/1 (F2012)
2	CONTACT PIN	1	MBsBD	Gold Plate	DCT00555-5/1 (E6003)
1	BODY	1	MBsBD	Gold Plate	DBD01631-5/1 (D6108)

NOTE

1. 도금 방법은 전기도금(유광)할것.

대체가능재질	
공통공차	.* ±0.1 .** ±0.05
재질	
열처리	
보호피막처리	

년월일	1999. 2. 23.
승인	
검도	
제도	
작성부서	연 구 소
척도	3/1
단위	mm
중량	—

KJ COMTECH
KJ COMTECH CO.,LTD.
RF & MICROWAVE TECHNOLOGY
Tel : 82-32-347-8015
Fax : 82-32-347-8017

도명 BNC50-PSS-SS405

A4

도번 CN00245-7/1

K325-009-000