ST \ 가공										
ST(기존)										
ST(개선)										

수 정 내 용				
부호	내 용	수정자	승인자	년 월 일

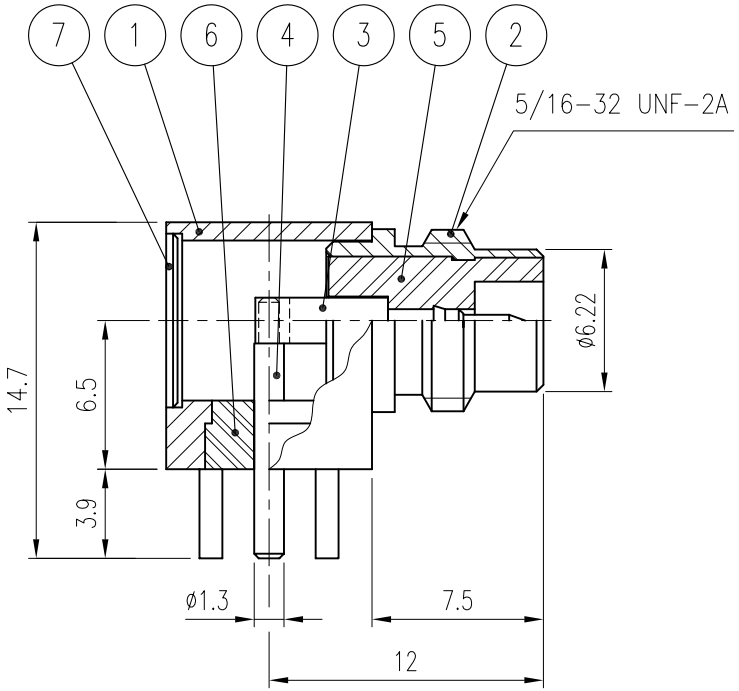

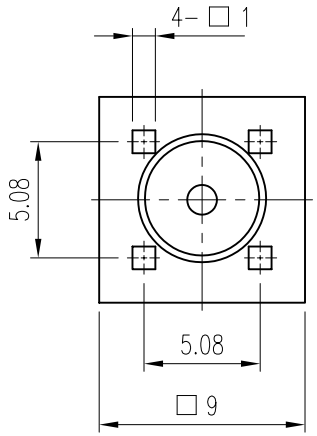

품번	품 명	수량	재 질	표면처리	비 고
7	COVER	1	MBsBD	Gold Plate	DCO00050-5/1 (L4001)
6	INSULATOR	1	TEFLON		DIN00374-N/1 (H4020)
5	INSULATOR	1	TEFLON		DIN00383-N/1 (H4019)
4	CONTACT	1	MBsBD	Gold Plate	DCT00436-5/1 (E4015)
3	CONTACT	1	TEFLON	Gold Plate	DCT00441-5/1 (E4014)
2	BODY	1	MBsBD	Gold Plate	DBD00548-5/1 (D4036B)
1	BODY	1	MBsBD	Gold Plate	DBD00546-5/1 (D4036A)

대체가능재질

공통공차
.* ±0.1
.** ±0.05

재질

열처리

보호피막처리

년월일 2001. 4. 19.

승인

검도

제도

작성부서 연 구 소

척도 3/1 단위 mm 중량

KJ COMTECH
KJ COMTECH CO.,LTD.
RF & MICROWAVE TECHNOLOGY
Tel : 82-32-347-8015
Fax : 82-32-347-8017

도명 SMZ-LJ-4R-R(SCREW-ON)

A4

도번 CN00231-7/1

K317-666-000