ST \ 기종										
ST(기존)										
ST(개선)										

수 정 내 용

부호	내 용	수정자	승인자	년 월 일
1	6.0 -> 5.9로 변경.	임채희	안병호	2004. 03. 12.

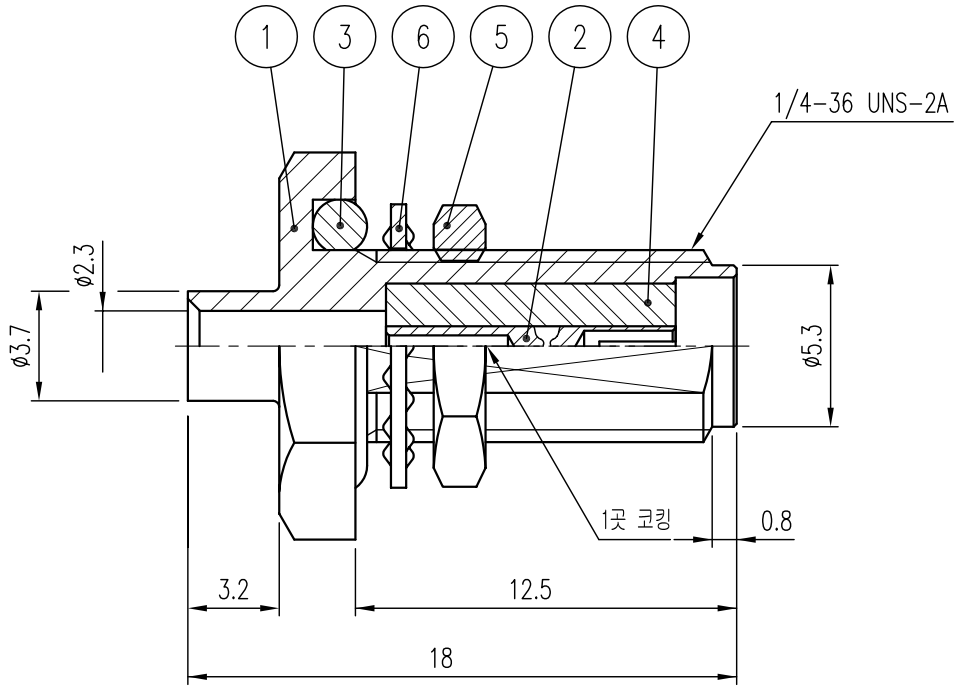

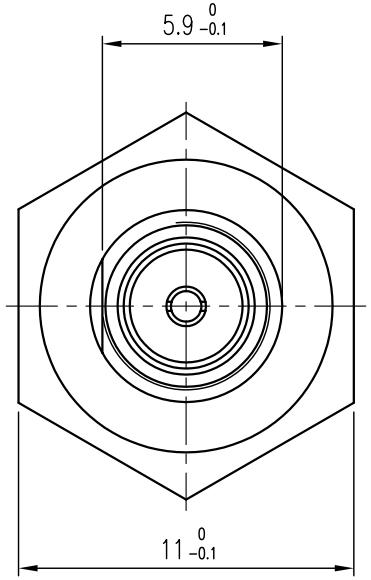

품번	품 명	수량	재 질	표면처리	비 고
6	WASHER	1	BsS	Gold Plate	DWA00005-5/1 (Q2008)
5	NUT	1	MBsBD	Gold Plate	DNT00025-15/1 (N2002)
4	INSULATOR	1	TEFLON		DIN00165-N/1 (H2266)
3	GASKET	1	SILICON		DGK00023-N/1 (G2004)
2	CONTACT	1	MBsBD	Gold Plate	DCT00137-1345/1 (E2018)
1	BODY	1	MBsBD	Gold Plate	DBD00187-135/1 (D2248)

주 기

1. 표기 된 부분 1 곳을 코킹 한다.

대체가능재질

공통공차
.* ±0.1
.** ±0.05

재질 _____

열처리 _____

보호피막처리 _____

년월일 2001. 9. 13.

승인

검도

제도

작성부서 연 구 소

척도 4/1 단위 mm 중량 ___

KJ COMTECH
KJ COMTECH CO.,LTD.
RF & MICROWAVE TECHNOLOGY
Tel : 82-32-347-8015
Fax : 82-32-347-8017

도명 S-BJ-085

A4

도번 CN00103-7/1

K314-375-005