가공 / ST										
ST(기존)										
ST(개선)										

수 정 내 용

부호	내 용	수정자	승인자	년 월 일

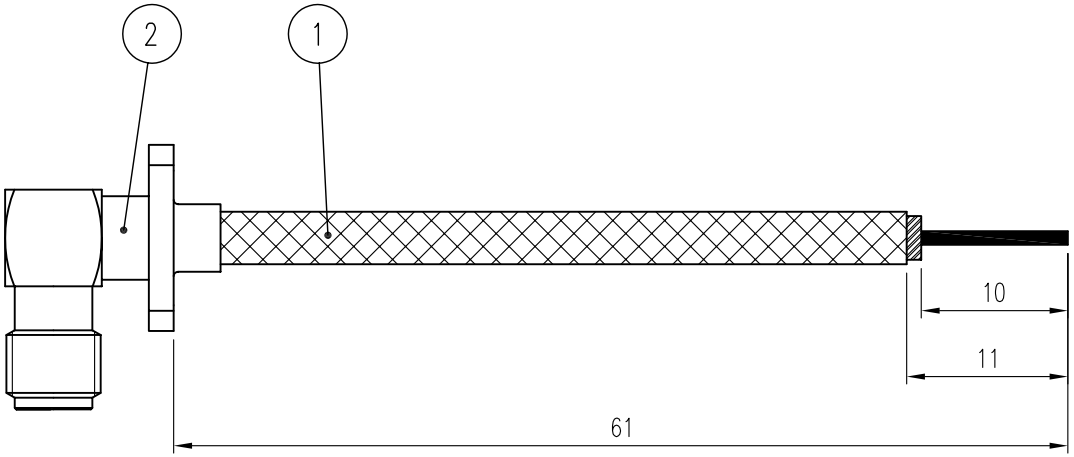

품번	품 명	수량	회 사 명	부 품 번 호	비 고
2	CONNECTOR	1	KJ COMTECH	CN02164-7/1	SMA-LJ-H4(F)
1	COAXIAL CABLE		THERMAX NAF	ACA00029-N/1 (69.5)	1673A

적용업체

업체코드

CABLE 길이 허용차

0 초과 1000 이하 : +5, -0
1000 초과 2000 이하 : +10, -0
2000 초과 3000 이하 : +15, -0
3000 초과 4000 이하 : +20, -0
4000 초과 5000 이하 : +25, -0
5000 초과 : +10%

년월일	2008. 9. 9.
승인	
검도	
제도	
작성부서	연 구 소
척도	NS
단위	mm
중량	

KJ COMTECH
KJ COMTECH CO.,LTD.
RF & MICROWAVE TECHNOLOGY
Tel : 82-32-347-8015
Fax : 82-32-347-8017

도명 CABLE ASS'Y VER.0

A3

도번 CF00387-7/1

장중 번째