수 정 내 용			
부호	내 용	수정자	승인자	년 월 일

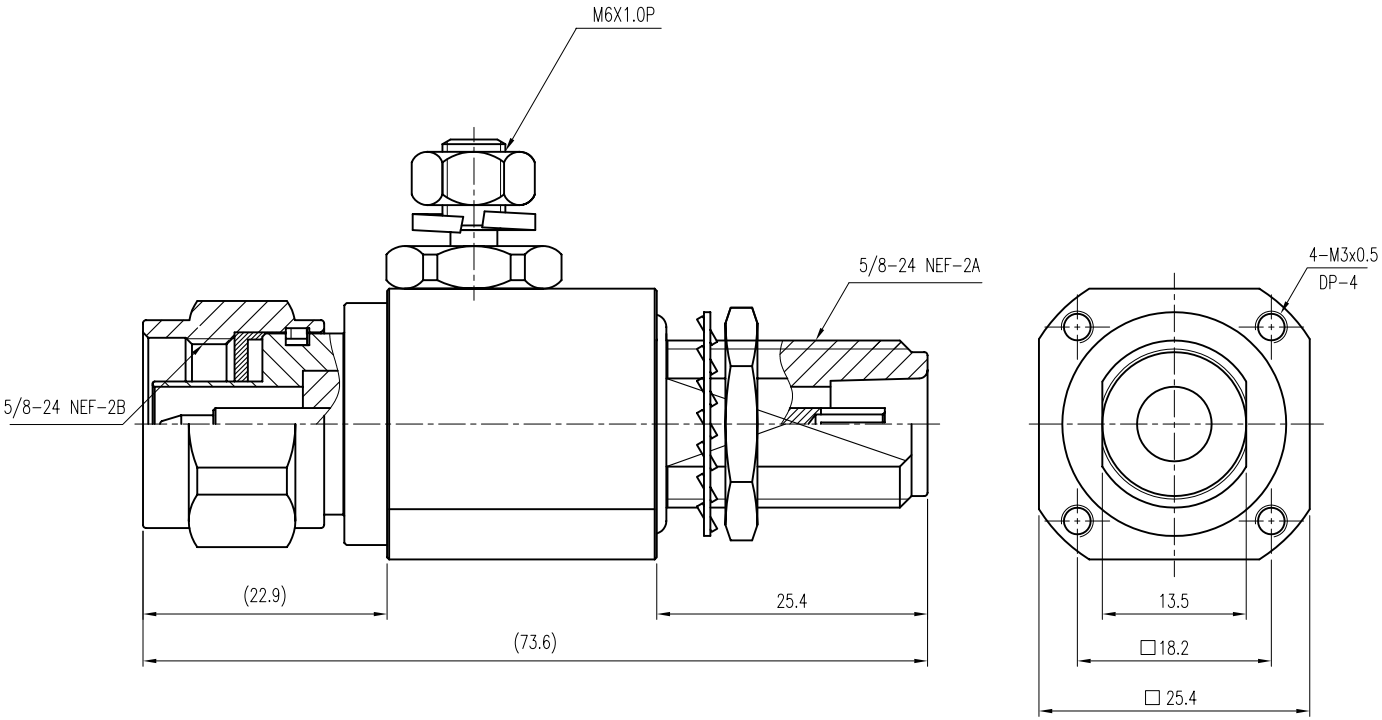

ELECTRICAL SPEC.

1. Frewuency Range : DC - 2.5 Ghz
2. Return Loss : 25 dB MAX
   V.S.W.R : 1.1 : 1
3. Impedance : 50 Ω (Nominal)
4. Insertion Loss : 0.2 dB MAX
5. Type : Gas Capsule Type
6. Finish : BODY : Suco
   CONTACT : Au

ARRESTOR

DC~2.5GHz

<K526-201-019>

KJ COMTECH

KJ COMTECH CO.,LTD

대체가능재질	품번	품 명	수량	재 질	표면처리	비 고
공통공차 .* ±0.1 .** ±0.05	년월일	2007. 9. 12.		KJ COMTECH CO.,LTD. RF & MICROWAVE TECHNOLOGY Tel : 82-32-347-8015 Fax : 82-32-347-8017		
재질	승인					
열처리	검도			도명	VER.0	
보호피막처리	제도			N(P)-N(J) GAS TUBE ARRESTOR		
	검도					
	작성부서	연 구 소		A3	도번	AS00041-7/1
	척도 2/1	단위 mm	중량			K526-201-019