REVISION				
REV	DESCRIPTION	DRAWN	APPR	DATE
IR	Initial Registration	I.C.KIM	I.C.KIM	2013.07.12.

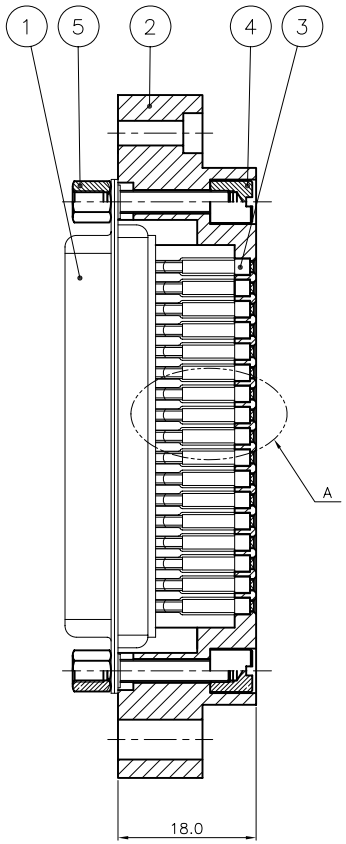

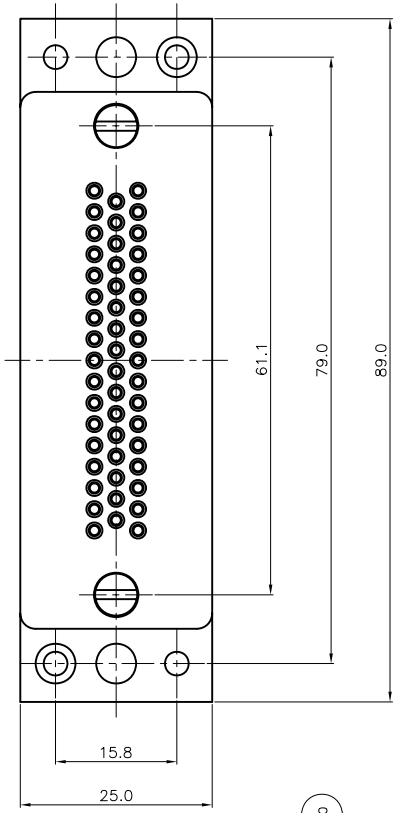

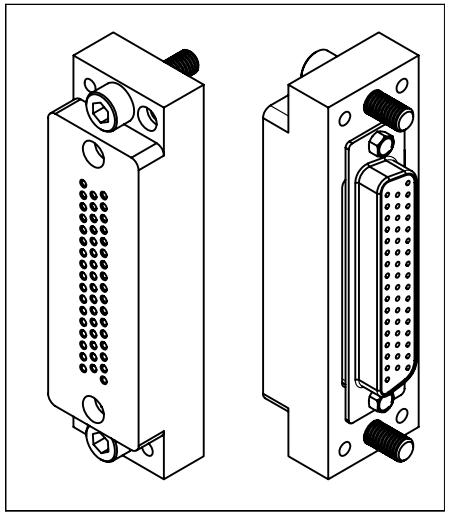

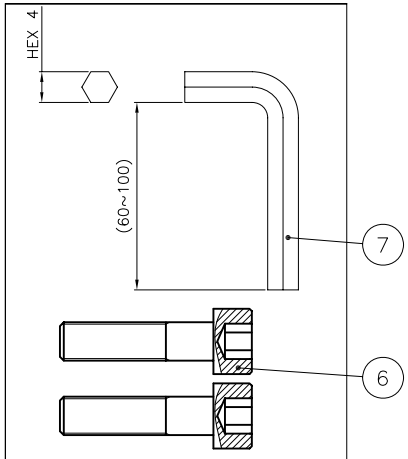

별도 포장

Note.

1. ③번 PIN에 절연이 될 수 있도록 수축TUBE 작업을 할 것 (50EA)
2. ④,⑤번 볼트 , 너트 체결시 Loctite 작업 해 줄 것
3. D-SUB 체결 고정용 볼트 별도 옵션 판매 (CN02809-7/1)

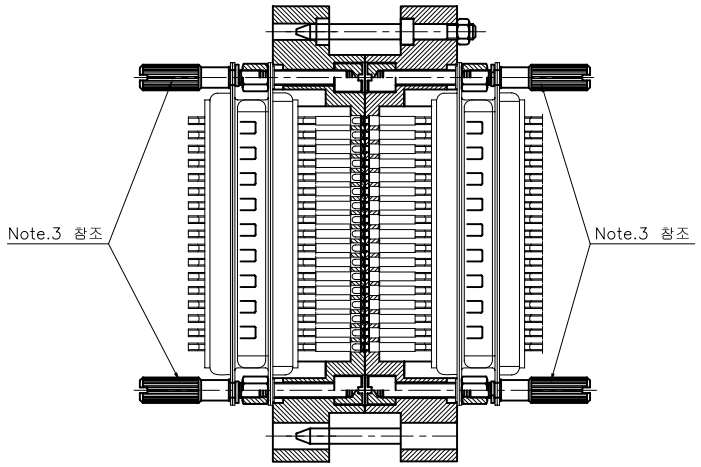

D-SUB50P 케이블+파렛트 앞단 부착용+AUTO 앞단 부착용+D-SUB50P 케이블

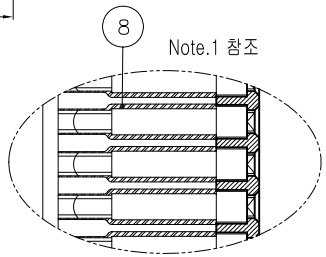

A부 확대도

* SPECIFICATIONS
Temperature : -40°C ~ 85°C
Durability : 10,000 Cycle
Contact resistance : 5mΩ 이하
Allowable current : 5A ~ 10A 이하

NO.	DESCRIPTION	Q'TY	MATERIAL	PLATING	CODE
8	SHRINK TUBE	50	——	——	ATU00051-N/1 (10.2mm)
7	6각 렌치	1	FE	——	CGT01526-N/1
6	6각 구멍붙이 BOLT	2	SUS	부동태처리	DBT01037-N/1
5	HEXAGONAL POST (M3x0.5)	2	MBsBD	Nickel Plate	DBT01039-5/1
4	고정 NUT	2	MBsBD	Nickel Plate	DNT00088-5/1
3	CONTACT	50	MBsBD	Gold Plate	DCT02864-5/1
2	COVER	1	MC NYLON (BLACK)	——	DIN02198-N/1
1	D-SUB 50 PIN	1	——	——	CN03022-N/1

TOLERANCE	Decimal ±0.1	DATE	2013. 07. 12.
	Angle ±1°	APPROVED BY	I.C.KIM
MATERIAL		CHECKED BY	E.H.KIM
		DRAWN BY	I.C.KIM
FINISH		SCALE 1.5/1	UNIT mm

KJ COMTECH
KJ COMTECH CO.,LTD.
RF & MICROWAVE TECHNOLOGY
Tel : 82-32-347-8015
Fax : 82-32-347-8017

TITLE 파렛트 앞단 부착용 50 PIN 젠더 (Female to Female)

A3 DWG NO. AD00486-7/2
REVISION I R SHEET 1 of 1