기종 / ST										
ST(기존)										
ST(개선)										

수 정 내 용				
부호	내 용	수정자	승인자	년 월 일

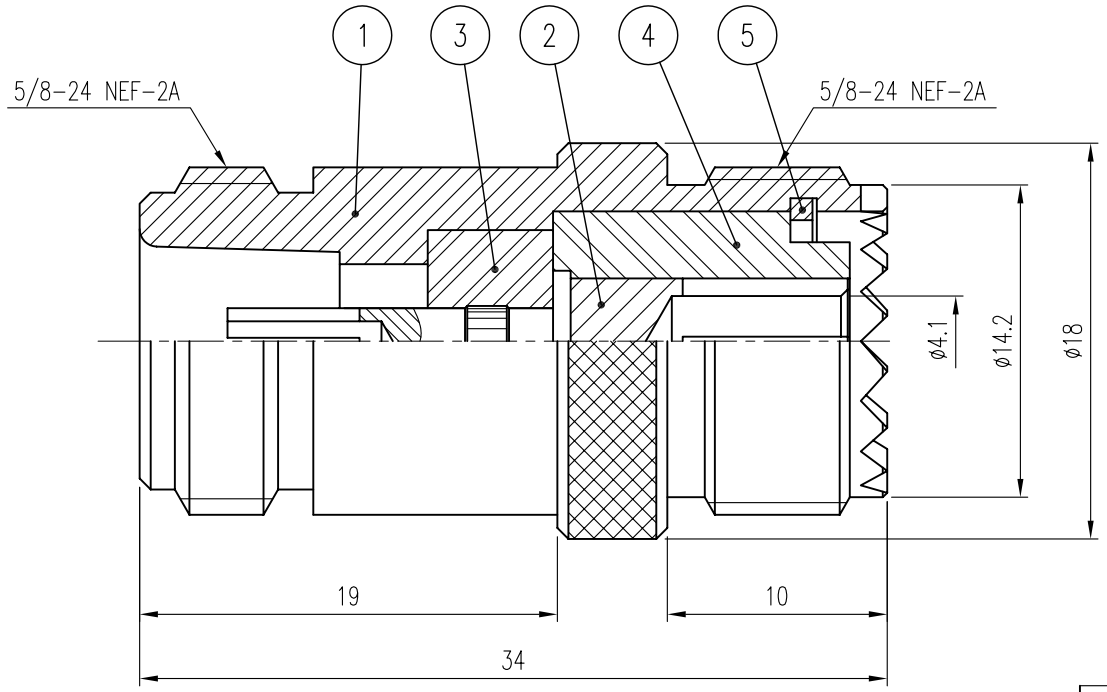

품번	품 명	수량	재 질	표면처리	비 고
5	SPRING RING	1	MBsBD	Nickel Plate	DSR00024-5/1 (R9003)
4	INSULATOR	1	TEFLON		DIN01026-N/1 (HA089)
3	INSULATOR	1	TEFLON		DIN01367-N/1 (H8293)
2	CONTACT	1	BeCu	Gold Plate	DAC00132-5/1
1	BODY	1	MBsBD	Nickel Plate	DAD00135-5/1

대체가능제질

공통공차
.* ±0.1
.** ±0.05

재질

열처리

보호피막처리

년월일 2008. 10. 06.

승인

검도

제도

작성부서 연 구 소

척도 3/1 단위 mm 중량

KJ COMTECH
KJ COMTECH CO.,LTD.
RF & MICROWAVE TECHNOLOGY
Tel : 82-32-347-8015
Fax : 82-32-347-8017

도명 NJ-UHFJ

A4

도번 AD00366-7/1