ST \ 가공										
ST(기존)										
ST(개선)										

수 정 내 용				
부호	내 용	수정자	승인자	년 월 일

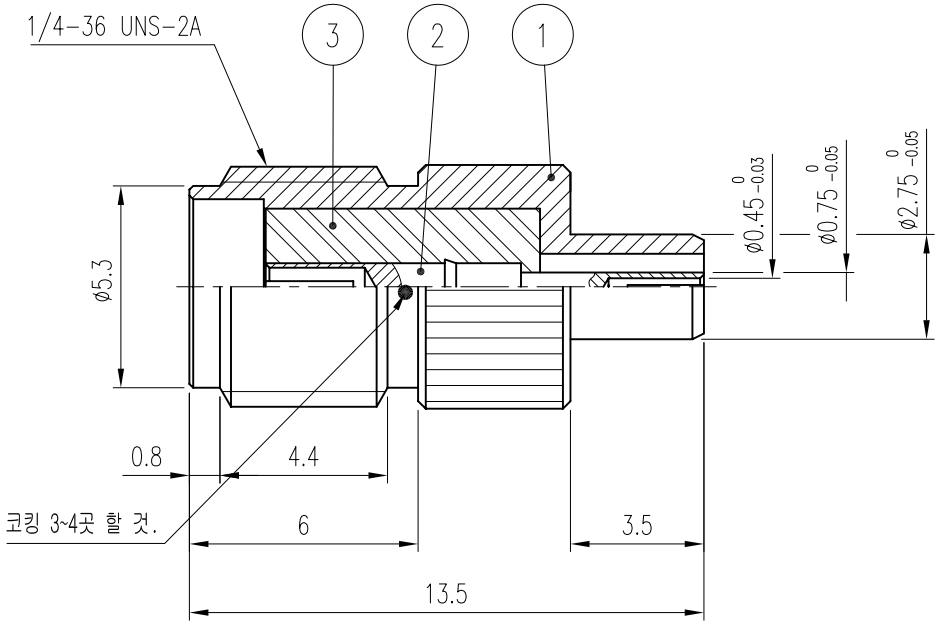

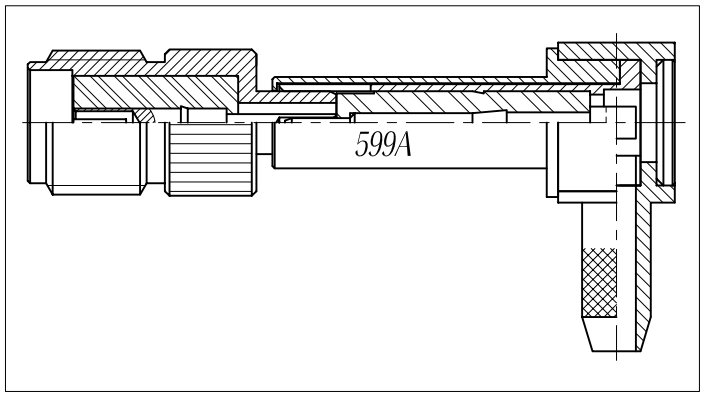

품번	품 명	수량	재 질	표면처리	비 고
3	INSULATOR	1	TEFLON		DAI00073-N/1
2	CONTACT	1	BeCu	Gold Plate	DAC00124-5/1
1	BODY	1	MBsBD	Nickel Plate	DAD00129-5/1

대체가능재질

공통공차
.* ±0.1
.** ±0.05

재질

열처리

보호피막처리

년월일 2008. 2. 28.

승인

검도

제도

작성부서 연 구 소

척도 5/1 단위 mm 중량

KJ COMTECH
KJ COMTECH CO.,LTD.
RF & MICROWAVE TECHNOLOGY
Tel : 82-32-347-8015
Fax : 82-32-347-8017

도명 SMA(F)-KMS(F) GH39-00599A ADAPTOR VER.0

A4

도번 AD00361-7/1