가공 / ST										
ST(기존)										
ST(개선)										

수 정 내 용

부호	내 용	수정자	승인자	년 월 일
IR	초도작성			2002. 01. 10.
1	[설변처리No.201312-0010] BODY 치수 공용화 적용	I.C.KIM	I.C.KIM	2013. 12. 31.

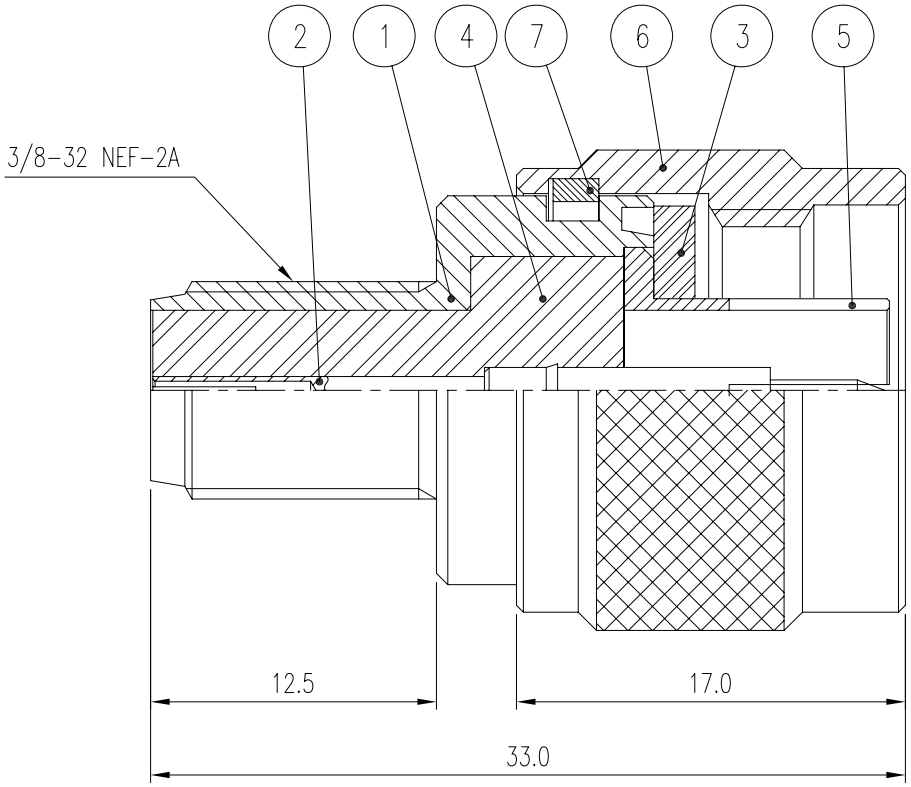

	품번	품 명	수량	재 질	표면처리	비 고
	7	SPRING RING	1	BeCu	Nickel Plate	DSR00020-5/1 (R8001)
	6	COUPLING CAP	1	MBsBD	Nickel Plate	DCU00059-5/1 (K8008)
	5	JACK	1	MBsBD	Nickel Plate	DJA00195-5/1
1	4	INSULATOR	1	TEFLON		DAI00040-N/1 (HA177)
	3	GASKET	1	SILICON		DGK00013-N/1 (G8001)
	2	CONTACT	1	BeCu	Gold Plate	DAC00067-5/1 (EA174)
1	1	BODY	1	MBsBD	Nickel Plate	DAD00063-5/1 (DA189)

대체가능재질

공통공차 소수 각도 분수

재질

열처리

보호피막처리

년월일	2013. 12. 31.
승인	I. C. KIM.
검도	E. H. KIM.
제도	I. C. KIM.
작성부서	연 구 소
척도	3/1
단위	mm
중량	___

KJ COMTECH
KJ COMTECH CO.,LTD.
RF & MICROWAVE TECHNOLOGY
Tel : 82-32-347-8015
Fax : 82-32-347-8017

도명 N75 P- FJ

A4

도번 AD00334-7/1

K361-731-001