ST \ 가공										
ST(기존)										
ST(개선)										

수 정 내 용				
부호	내 용	수정자	승인자	년 월 일

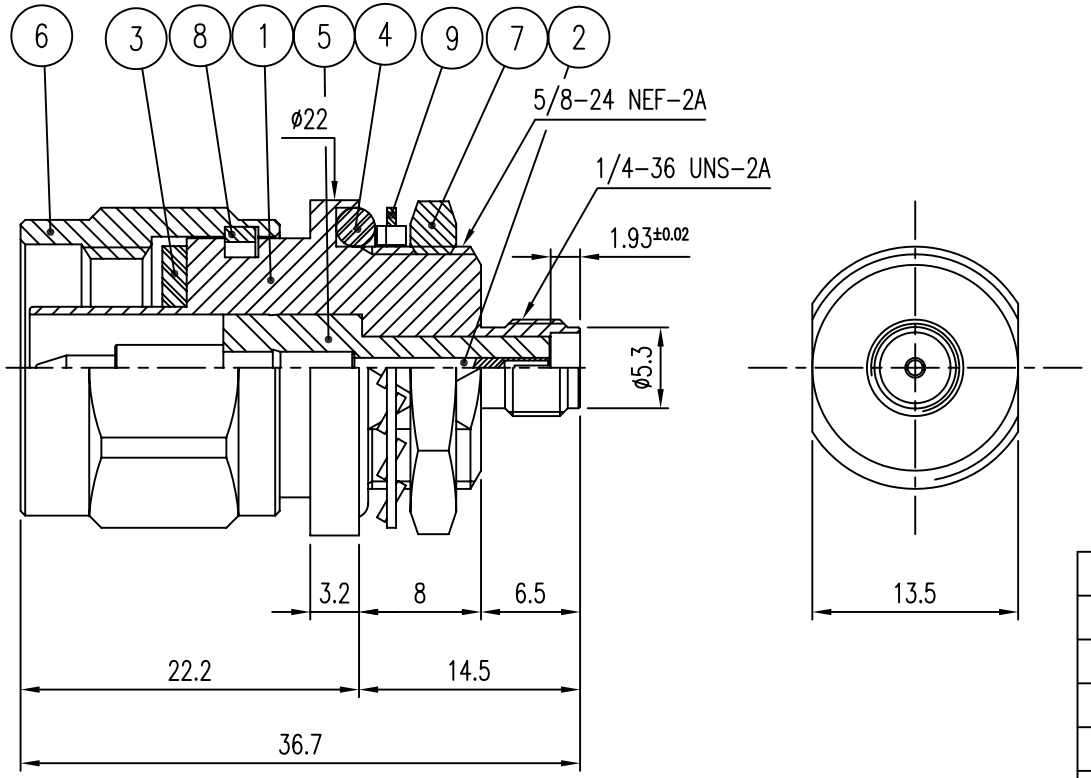

품번	품 명	수량	재 질	표면처리	비 고
9	SPRING RING	1	MBsBD	Nickel Plate	DSR00020-5/1 (R8001)
8	COUPLING CAP	1	MBsBD	Nickel Plate	DCU00063-5/3 (K8016)
7	WASHER	1	BsS	Nickel Plate	DWA00045-N/1 (Q8018)
6	NUT	1	MBsBD	Nickel Plate	DNT00033-5/1 (N8001)
5	INSULATOR	1	TEFLON		DAI00101-N/1 (HA208)
4	GASKET	1	SILICONE RUB	Black	DGK00046-N/1 (G8013)
3	GASKET	1	SILICONE RUB	Red	DGK00013-N/1 (G8001)
2	CONTACT	1	BeCu	Gold Plate	DAC00177-5/1 (EA237)
1	BODY	1	MBsBD	Nickel Plate	DAD00172-5/1 (DA269)

* 전기적 특성

* Frequency range : DC ~ 6GHz
* Impedance : 50Ω NOMINAL
* Return Loss : -27dB 이하

대체가능재질			
공통공차	년월일	2005. 3. 15.	
소수 각도 분수	승인		
	검도		
재질	제도		
열처리	검도		
	작성부서	연 구 소	
보호피막처리	척도 2/1	단위 mm	중량

KJ COMTECH
KJ COMTECH CO.,LTD.
RF & MICROWAVE TECHNOLOGY
Tel : 82-32-347-8015
Fax : 82-32-347-8017

도명 SMA-BJ-NP

A4

도번 AD00330-7/1

K361-710-006