ST \ 가공										
ST(기존)										
ST(개선)										

수 정 내 용				
부호	내 용	수정자	승인자	년 월 일

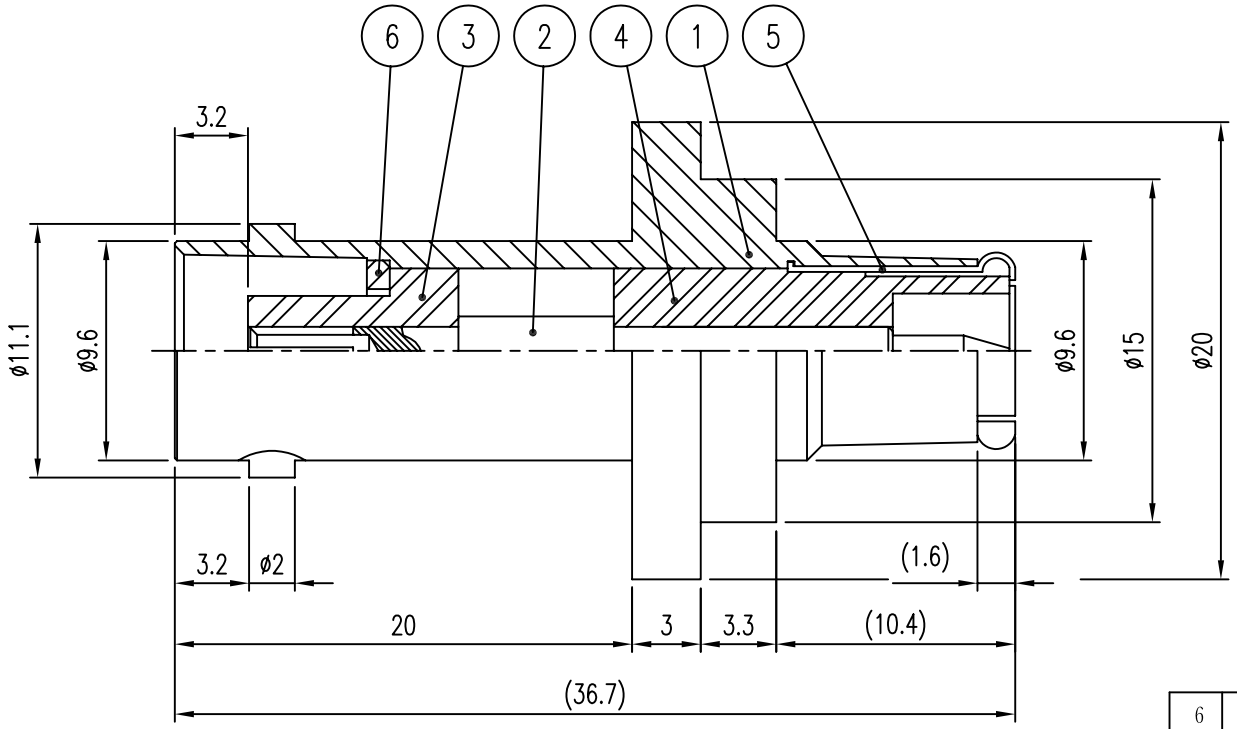

품번	품 명	수량	재 질	표면처리	비 고
6	고정 RING	1	MBsBD	Nickel Plate	DSR00051-5/1 (L7009)
5	JACK	1	BsS	Nickel Plate	DJA00039-5/1 (J6001)
4	INSULATOR	1	TEFLON		DAI00100-N/1 (HA202)
3	INSULATOR	1	TEFLON		DAI00099-N/1 (H6128)
2	CONTACT	1	BeCu	Gold Plate	DAC00176-5/1 (EA223)
1	BODY	1	MBsBD	Nickel Plate	DAD00171-5/1 (DA250)

대체가능재질

공통공차

소수 각도 분수

재질

열처리

보호피막처리

년월일	2004. 5. 7.
승인	
검도	
제도	
직성부서	연 구 소
척도	NS
단위	mm
중량	

KJ COMTECH
KJ COMTECH CO.,LTD.
RF & MICROWAVE TECHNOLOGY
Tel : 82-32-347-8015
Fax : 82-32-347-8017

도명 BNCJ-TRUP

A4

도번 AD00326-7/1

K361-534-001