| ST \ 가공 | | | | | | | | | | |
|---|---|---|---|---|---|---|---|---|---|---|
| | | | | | | | | | | |
| ST(기존) | | | | | | | | | | |
| ST(개선) | | | | | | | | | | |

| 수 정 내 용 | | | | |
|---|---|---|---|---|
| 부호 | 내 용 | 수정자 | 승인자 | 년 월 일 |
| | | | | |
| | | | | |

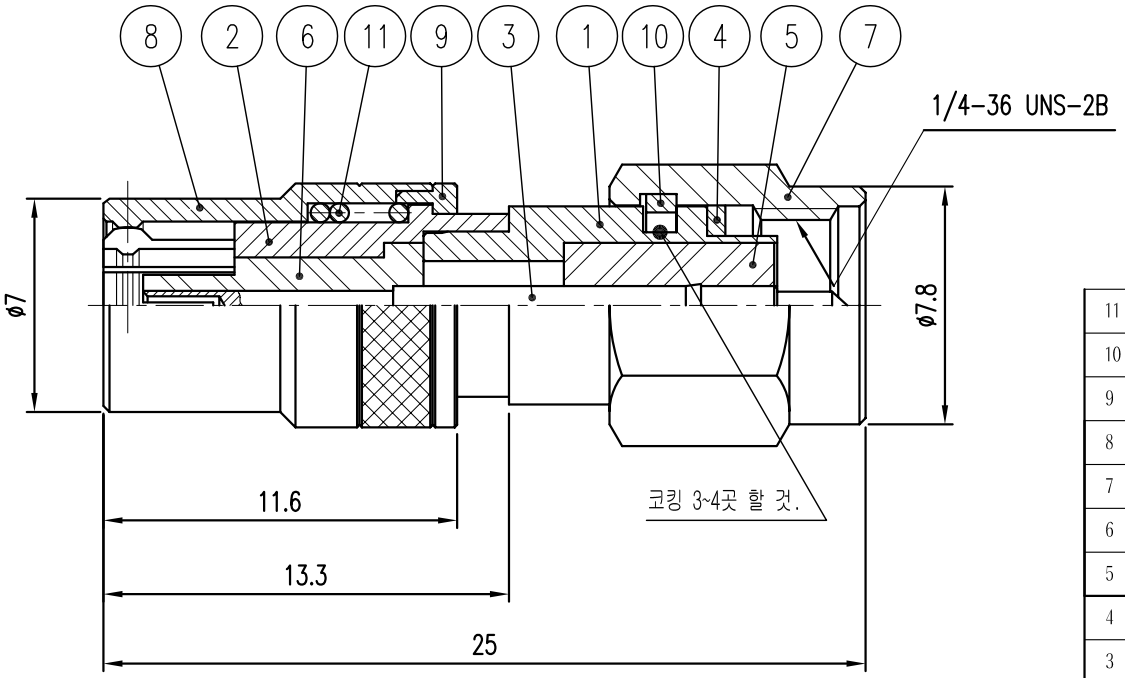


| | | | | | |
|---|---|---|---|---|---|
| 11 | SPRING | 1 | PWR 2A | Nickel Plate | DSR00015-5/1 ( R5501 ) |
| 10 | SPRING RING | 1 | SUS | 부동태 | DSR00002-5/1 ( R2001 ) |
| 9 | COVER | 1 | MBsBD | Nickel Plate | DCV00002-5/1 ( L3026 ) |
| 8 | CAP | 1 | MBsBD | Nickel Plate | DCU00050-5/1 ( K3025 ) |
| 7 | COUPLING CAP | 1 | MBsBD | Nickel Plate | DCU00005-5/2 ( K2011 ) |
| 6 | INSULATOR | 1 | TEFLON | | DIN01033-N/1 ( HA218 ) |
| 5 | INSULATOR | 1 | TEFLON | | DIN00131-N/1 ( H2246 ) |
| 4 | GASKET | 1 | SILICONE RUB | | DGK00004-N/1 ( G2001 ) |
| 3 | CONTACT | 1 | BeCu | Gold Plate | DAC00189-5/1 ( EA249 ) |
| 2 | BODY(B) | 1 | MBsBD | Nickel Plate | DBD00705-5/1 ( DA287B ) |
| 1 | BODY(A) | 1 | MBsBD | Nickel Plate | DAD00192-5/1 ( DA287A ) |
| 품번 | 품 명 | 수량 | 재 질 | 표면처리 | 비 고 |

## * 전기적 특성

1. IMPEDANCE : 50Ω NOMINAL
2. FREQUENCY RANGE : DC ~ 4GHz
3. V.S.W.R - 1.1 : 1 이하
4. INSERTION LOSS : 0.2dB이하

| | | | |
|---|---|---|---|
| 대체가능재질 | 품번 | 품 명 | 수량 |
| 공통공차 | 년월일 | 2006. 2. 10. | |
| 소수 각도 분수 | 승인 | | |
| | 검도 | | |
| 재질 | 제도 | | |
| 열처리 | 검도 | | |
| 보호피막처리 | 작성부서 | 연 구 소 | |
| | 척도 5/1 | 단위 mm | 중량 — |

KJ COMTECH
KJ COMTECH CO.,LTD.

RF & MICROWAVE TECHNOLOGY
Tel : 82-32-347-8015
Fax : 82-32-347-8017

도명 SMAP-SMBP (LOCK) VER.0

A4

도번 AD00306-7/1

K361-121-001