가공 / ST									
ST(기존)									
ST(개선)									

수 정 내 용				
부호	내 용	수정자	승인자	년 월 일

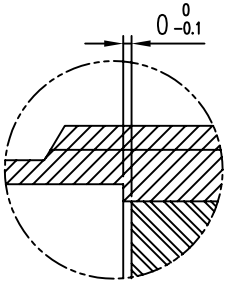

A부 확대도

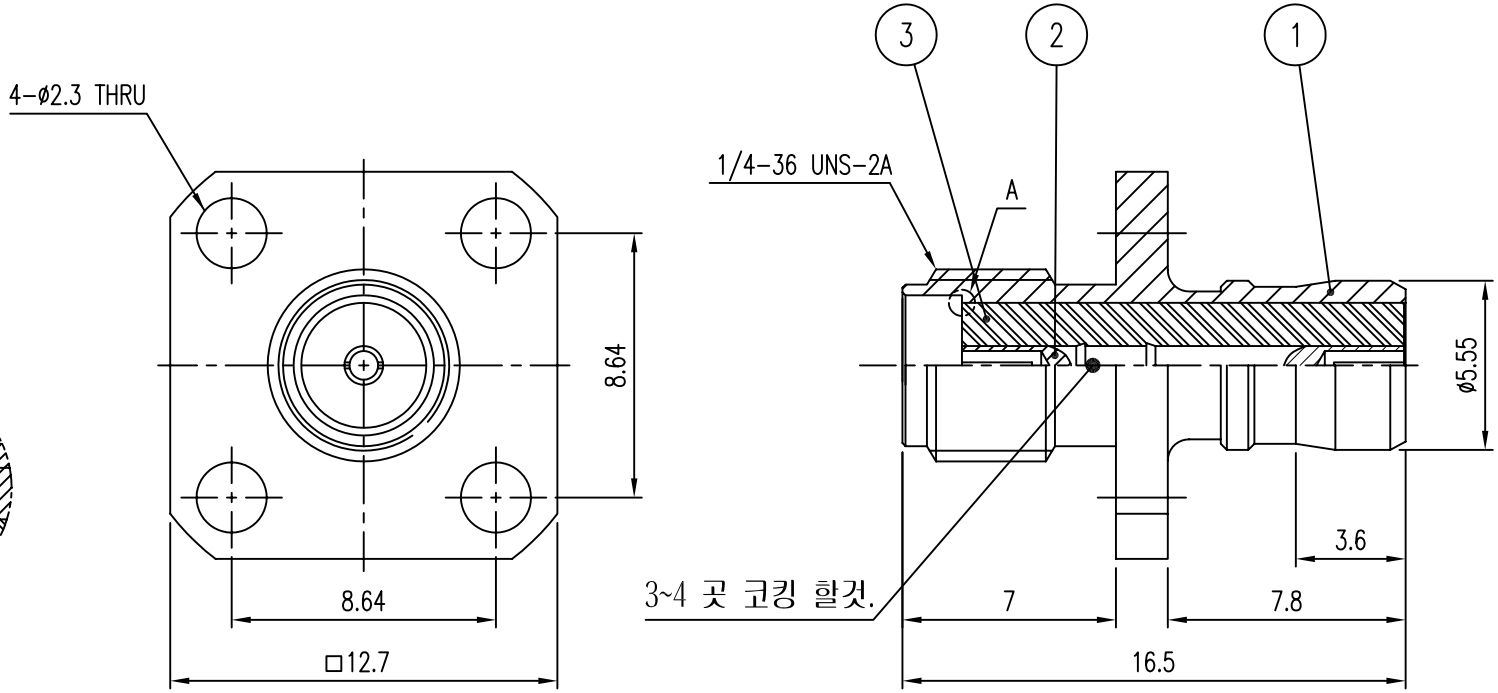

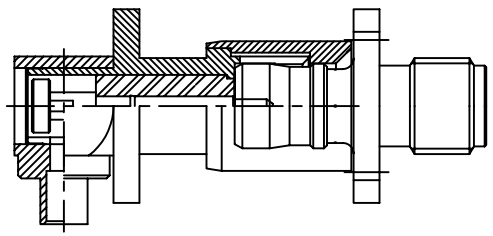

상대물과 MATING 후

품번	품 명	수량	재 질	표면처리	비 고
3	INSULATOR	1	TEFLON		DIN00175-N/1 (H2322)
2	CONTACT	1	BeCu	Gold Plate	DCT00078-5/1 (E2484)
1	BODY	1	MBsBD	Nickel Plate	DBD00427-5/1 (D2459)

대체가능재질

공통공차 소수 각도 분수

재질

열처리

보호피막처리

년월일 2005. 12. 8.

승인

검도

제도

직성부서 연 구 소

척도 4/1 단위 mm 중량 ___

KJ COMTECH
KJ COMTECH CO.,LTD.
RF & MICROWAVE TECHNOLOGY
Tel : 82-32-347-8015
Fax : 82-32-347-8017

도명 SMA-H4-JJ VER.0

A4

도번 AD00299-7/1

K314-706-000