가공 / ST										
ST(기존)										
ST(개선)										

수 정 내 용

부호	내 용	수정자	승인자	년 월 일

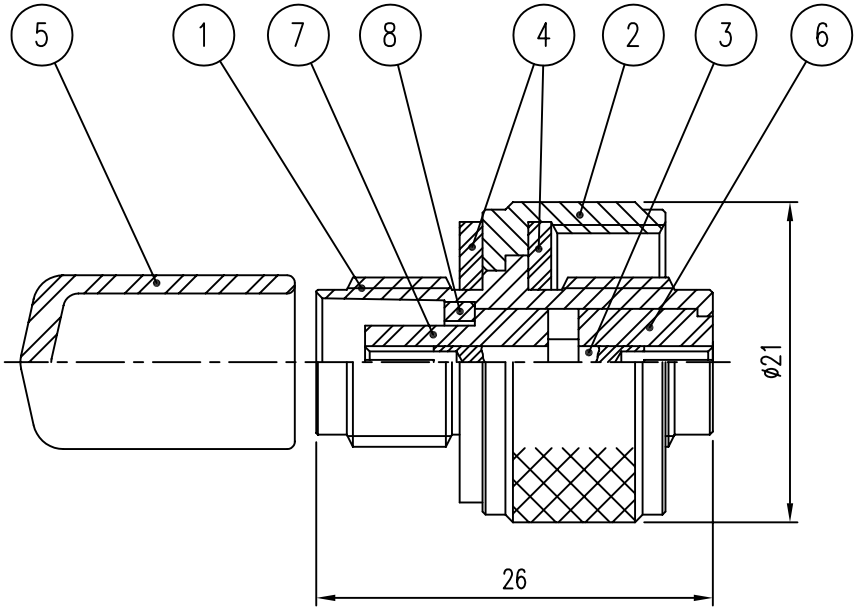

품번	품 명	수량	재 질	표면처리	비 고
8	고정 RING	1	MBsBD	Nickel Plate	DSR00055-5/1 (L6006)
7	INSULATOR	1	TEFLON		DIN01246-N/1 (HH040)
6	INSULATOR	1	TEFLON		DIN01245-N/1 (HH039)
5	END CAP	1	P V C	BLACK	DGK00183-N/1 (GH061)
4	GASKET	2	SILICONE RUB	RED	DGK00169-N/1 (GH009)
3	CONTACT	1	BeCu	Gold Plate	DAC00107-5/1 (EH053)
2	BODY(B)	1	MBsBD	플러스터 그린	DCU00126-3/1 (DH083B)
1	BODY(A)	1	MBsBD	Gold Plate	DBD01900-3/1 (DH083A)

대체가능재질

공통공차

소수 각도 분수

재질

열처리

보호피막처리

년월일 2002. 4. 18.

승인

검도

제도

작성부서 연 구 소

척도 3/1 단위 mm 중량 ___

KJ COMTECH
KJ COMTECH CO.,LTD.
RF & MICROWAVE TECHNOLOGY
Tel : 82-32-347-8015
Fax : 82-32-347-8017

도명 TNC-CA-JJ

A4

도번 AD00279-7/1

K335-705-000