ST \ 가공										
ST(기존)										
ST(개선)										

수 정 내 용				
부호	내 용	수정자	승인자	년 월 일

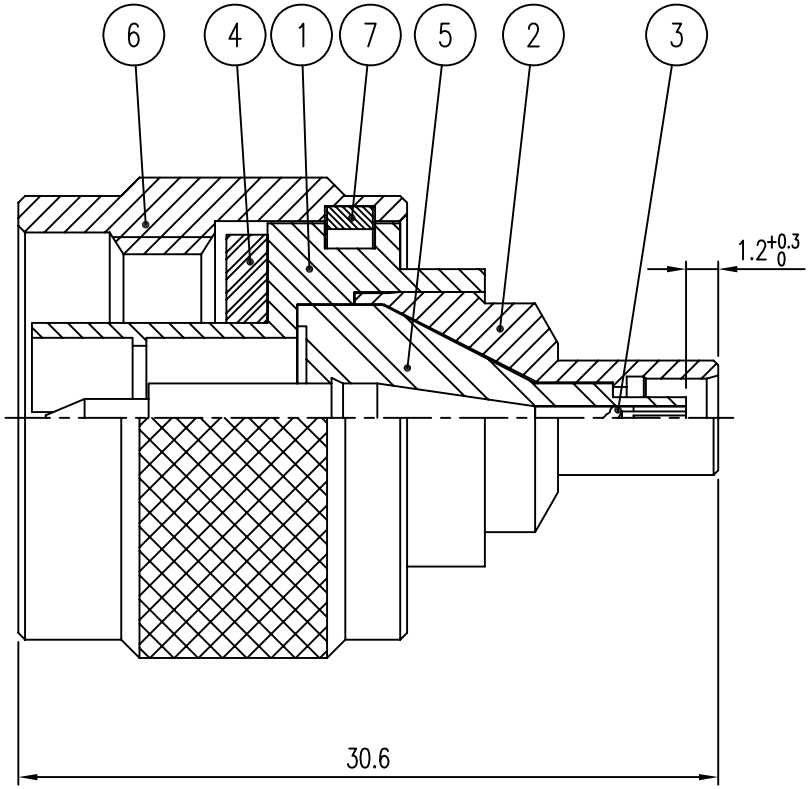

품번	품 명	수량	재 질	표면처리	비 고
7	SPRING RING	1	PBR	Nickel Plate	DSR00020-5/1
6	CAP	1	MBsBD C3604BD-F	Nickel Plate	DCU00059-5/1
5	INSULATOR	1	TEFLON		DAI00071-N/2
4	GASKET	1	SILICONE RUB		DGK00013-N/1
3	CONTACT	1	BeCu C17300	Gold Plate	DAC00114-5/1
2	BODY	1	MBsBD C3604BD-F	Gold Plate	DBD01975-5/1
1	BODY	1	MBsBD C3604BD-F	Nickel Plate	DBD01916-5/1

대체가능재질

공통공차
.* ±0.1
.** ±0.05

재질 _____

열처리 _____

보호피막처리 _____

년월일 2015. 03. 27.

승인

검도

제도

직성부서 연 구 소

척도 3/1 단위 mm 중량 ___

KJ COMTECH
KJ COMTECH CO.,LTD.
RF & MICROWAVE TECHNOLOGY
Tel : 82-32-347-8015
Fax : 82-32-347-8017

도명 MCX50 (J) N50 (P) ST ADAPTOR

A4

도번 AD00278-7/2