수 정 내 용				
부호	내 용	수정자	승인자	년 월 일

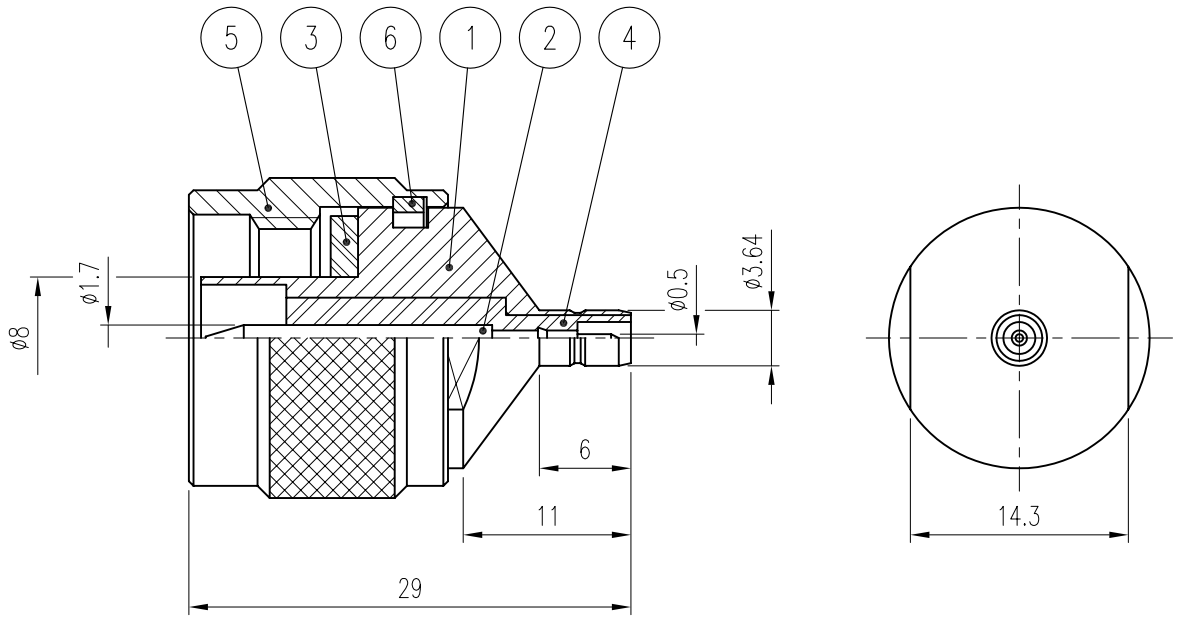

품번	품 명	수량	재 질	표면처리	비 고
6	SPRING RING	1	MBsBD	Nickel Plate	DSR00020-5/1 (R8001)
5	COUPLING CAP	1	MBsBD	Nickel Plate	DCU00059-5/1 (K8008)
4	INSULATOR	1	TEFLON		DAI00084-N/1 (HA106)
3	GASKET	1	SILICONE		DGK00013-N/1 (G8001)
2	CONTACT	1	MBsBD	Gold Plate	DAC00148-5/1 (EA069)
1	BODY	1	MBsBD	Gold Plate	DAD00113-5/1 (DA098)

대체가능재질

공통공차
.* ±0.1
.** ±0.05

재질 _____

열처리 _____

보호피막처리 _____

년월일 2000. 1. 24.

승인

검도

제도

작성부서 연 구 소

척도 4/1 단위 mm 중량 ___

KJ COMTECH
KJ COMTECH CO.,LTD.
RF & MICROWAVE TECHNOLOGY
Tel : 82-32-347-8015
Fax : 82-32-347-8017

도명 N50P-SMB50J VER.0

A4

도번 AD00272-7/1

K361-723-000