가공 / ST										
ST(기존)										
ST(개선)										

수 정 내 용				
부호	내 용	수정자	승인자	년 월 일

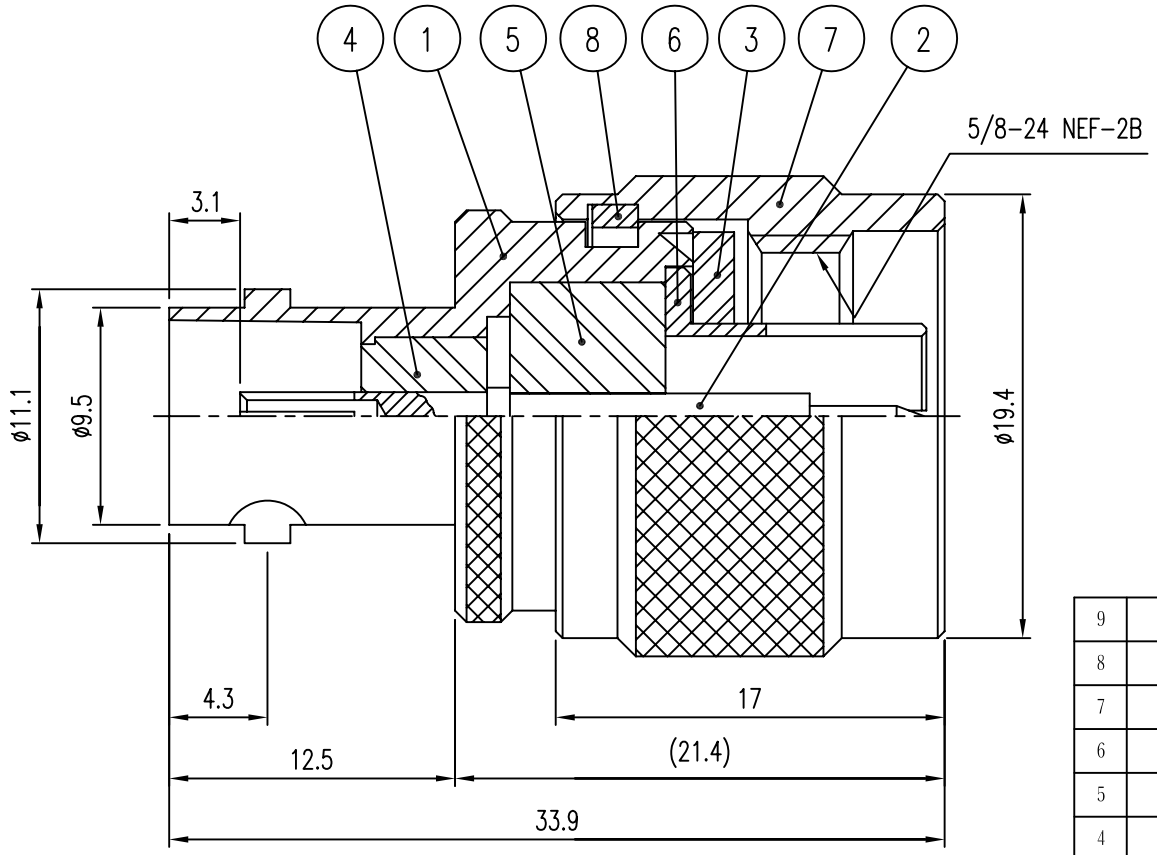

품번	품 명	수량	재 질	표면처리	비 고
9	SPRING RING	1	PBW	Nickel Plate	DSR00020-5/1 (R8001)
8	고정 RING	1	MBsBD	Gold Plate	DSR00042-5/1 (LA002)
7	COUPLING CAP	1	MBsBD	Nickel Plate	DCU00059-5/1 (K8008)
6	JACK	1	MBsBD	Nickel Plate	DJA00042-5/1 (J8001)
5	INSULATOR	1	TEFLON		DIN00472-N/1 (HA037)
4	INSULATOR	1	TEFLON		DIN00752-N/1 (HA036)
3	GASKET	1	SILICONE RUB		DGK00013-N/1 (G8001)
2	CONTACT	1	BeCu	Gold Plate	DAC00051-5/1 (EA030)
1	BODY	1	MBsBD	Nickel Plate	DAD00048-5/1 (DA035)

대체가능재질

공통공차

소수	각도	분수
±0.1	±1°	

재질

열처리

보호피막처리

년월일	2004. 9. 17.
승인	
검도	
제도	
작성부서	연 구 소
척도	5/1
단위	mm
중량	

KJ COMTECH
KJ COMTECH CO.,LTD.
RF & MICROWAVE TECHNOLOGY
Tel : 82-32-347-8015
Fax : 82-32-347-8017

도명 NP-BNCJ 75ohm

A4

도번 AD00258-7/1

K361-573-100