가공 / ST									
ST(기존)									
ST(개선)									

수 정 내 용				
부호	내 용	수정자	승인자	년 월 일

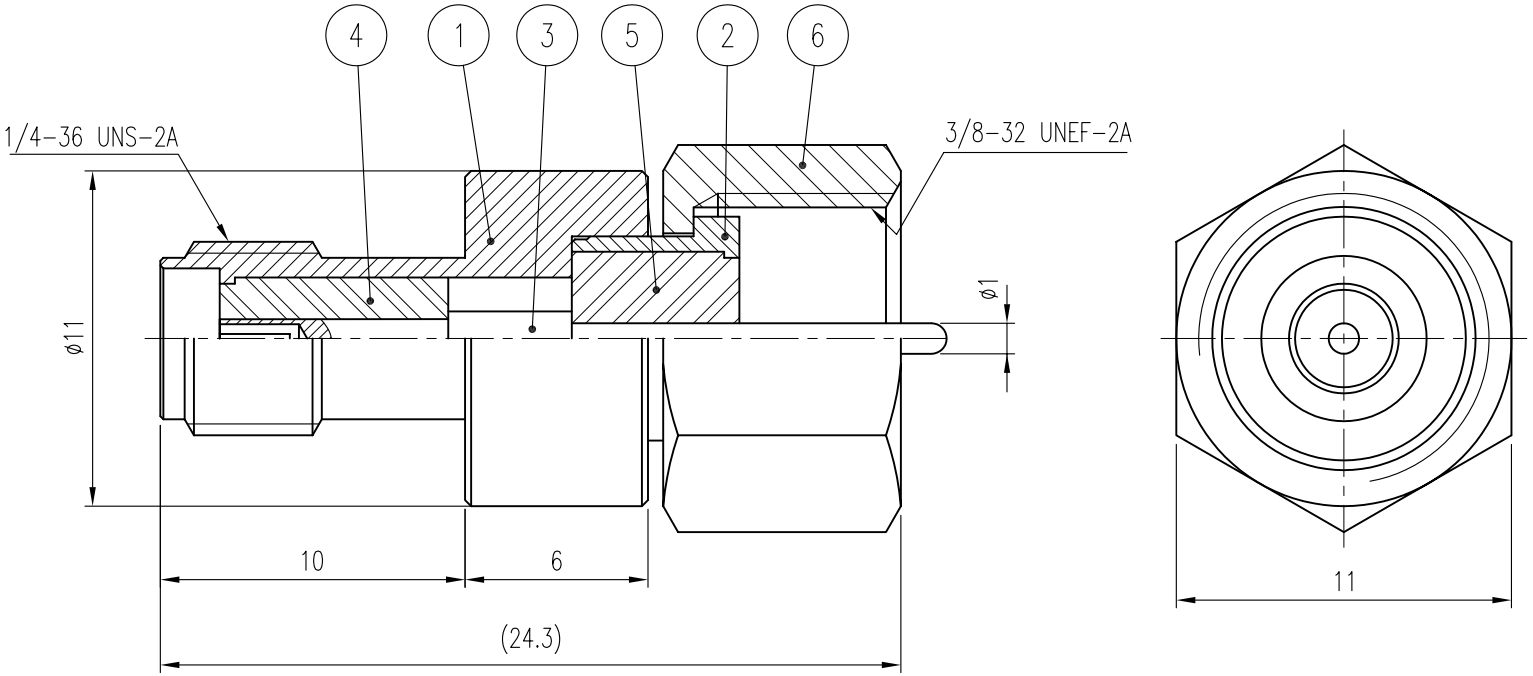

품번	품 명	수량	재 질	표면처리	비 고
6	COUPLING CAP	1	MBsBD	Nickel Plate	DCU00071-5/1 (KH005)
5	INSULATOR	1	TEFLON		DIN01229-N/1
4	INSULATOR	1	TEFLON		DIN01076-N/1 (H2344)
3	CONTACT	1	BeCu	Gold Plate	DAC00106-5/1
2	BODY (B)	1	MBsBD	Nickel Plate	DBD01870-5/1
1	BODY (A)	1	MBsBD	Nickel Plate	DBD01869-5/1

대체가능재질

공통공차
.* ±0.1
.** ±0.05

재질 _____

열처리 _____

보호피막처리 _____

년월일 2008. 3. 19.

승인

검도

제도

작성부서 연 구 소

척도 4/1 단위 mm 중량 ___

KJ COMTECH
KJ COMTECH CO.,LTD.
RF & MICROWAVE TECHNOLOGY
Tel : 82-32-347-8015
Fax : 82-32-347-8017

도명 SMA50J-F75P

A4

도번 AD00252-7/1