ST \ 가공										
ST(기존)										
ST(개선)										

수 정 내 용				
부호	내 용	수정자	승인자	년 월 일

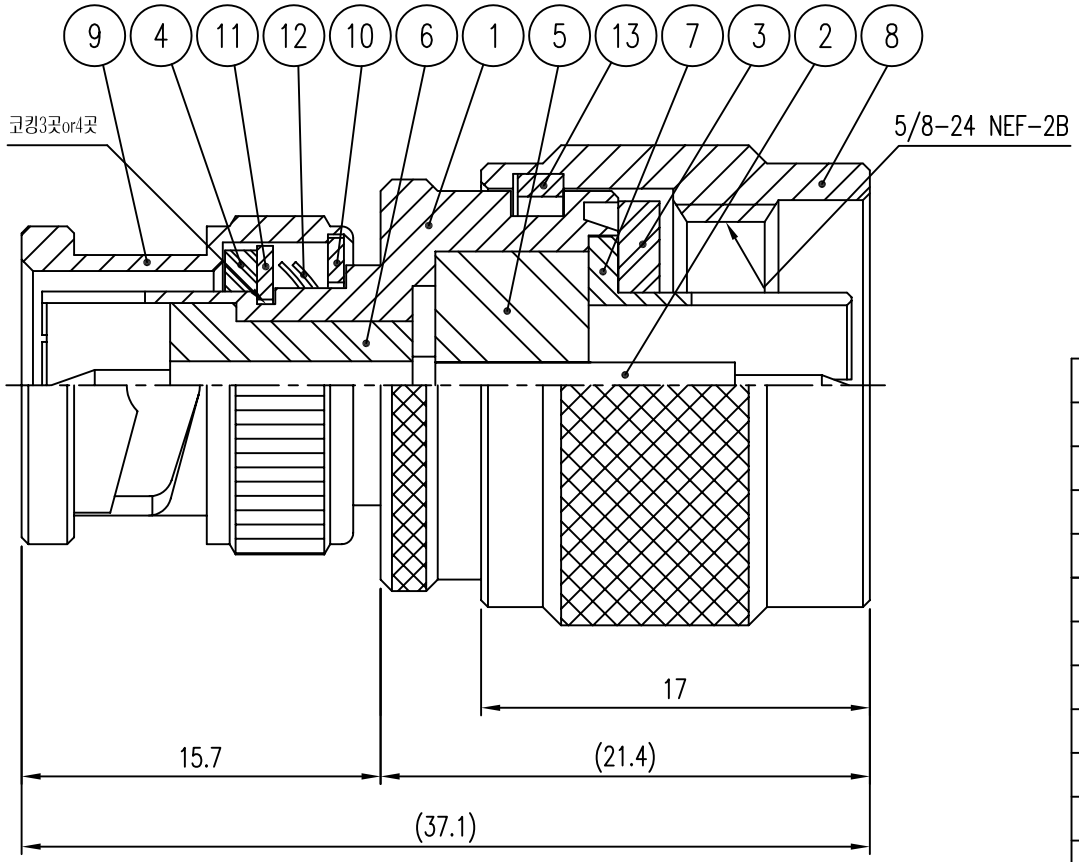

품번	품 명	수량	재 질	표면처리	비 고
13	SPRING RING	1		Nickel Plate	DSR00020-5/1 (R8001)
12	SPRING WASHER	2		Nickel Plate	DWA00069-5/1 (R6001)
11	WASHER	2	MBsBD	Nickel Plate	DWA00016-5/1 (Q6002)
10	WASHER	1	MBsBD	Nickel Plate	DWA00015-5/1 (Q6001)
9	COUPLING CAP	1	MBsBD	Nickel Plate	DCU00044-5/1 (K6001)
8	COUPLING CAP	1	MBsBD	Nickel Plate	DCU00059-5/1 (K8008)
7	JACK	1	MBsBD	Nickel Plate	DJA00043-5/1 (J8004)
6	INSULATOR	1	TEFLON		DIN00602-N/1 (H6527)
5	INSULATOR	1	TEFLON		DIN00769-N/1 (H8533)
4	GASKET	1	SILICON		DGK00012-N/1 (G6001)
3	GASKET	1	SILICON		DGK00013-N/1 (G8001)
2	CONTACT	1	MBsBD	Gold Plate	DAC00058-5/1 (EA233)
1	BODY	1	MBsBD	Nickel Plate	DAD00039-5/1 (DA264)

대체가능재질

공통공차

소수	각도	분수
±0.1	±1°	

재질 _____

열처리 _____

보호피막처리 _____

년월일 2004. 9. 15.

승인

검도

제도

직성부서 연 구 소

척도 6/1 단위 mm 중량 ___

KJ COMTECH
KJ COMTECH CO.,LTD.
RF & MICROWAVE TECHNOLOGY
Tel : 82-32-347-8015
Fax : 82-32-347-8017

도명 BNCP-NP 75ohm

A4

도번 AD00243-7/1

K361-570-100