ST \ 가공										
ST(기존)										
ST(개선)										

수 정 내 용				
부호	내 용	수정자	승인자	년 월 일

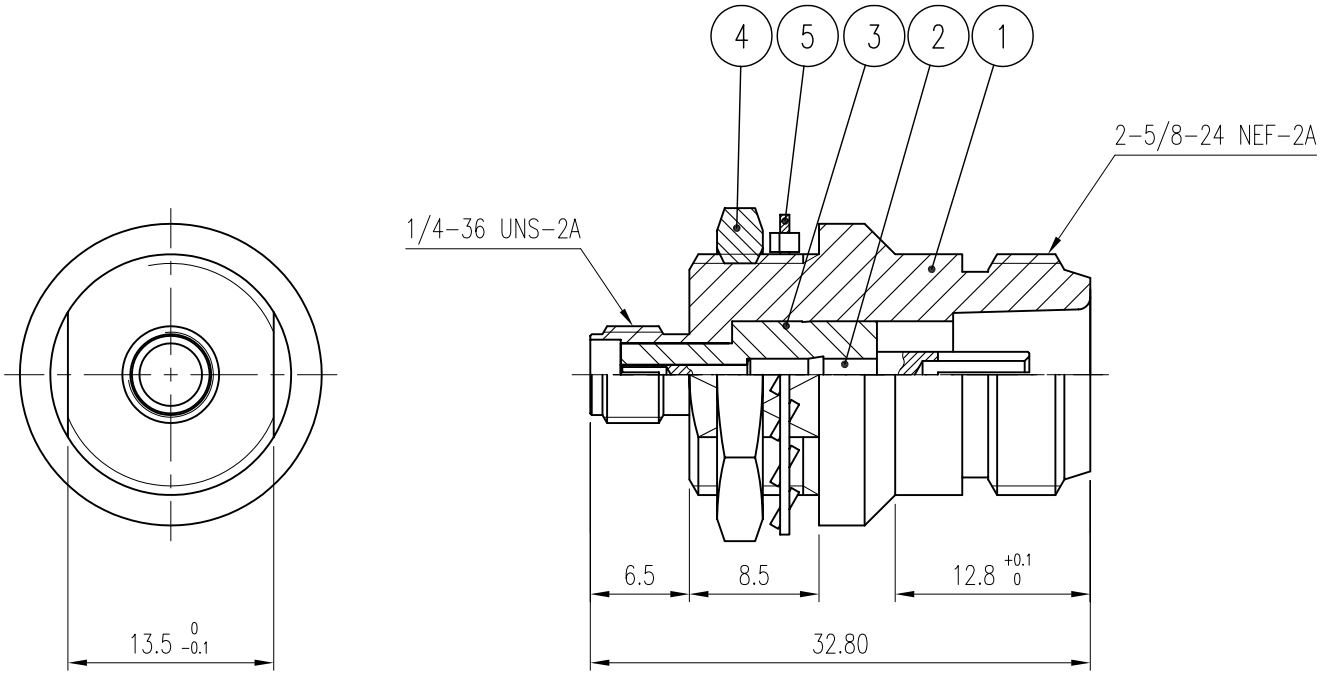

품번	품 명	수량	재 질	표면처리	비 고
5	WASHER	1	BsS	Nickel Plate	DWA00045-5/1 (Q8018)
4	NUT	1	MBsBD	Nickel Plate	DNT00033-5/1 (N8001)
3	INSULATOR	1	TEFLON		DAI00010-N/1 (HA199)
2	CONTACT	1	BeCu	Gold Plate	DAC00022-5/1 (EA215)
1	BODY	1	SUS	부동태 처리	DAD00138-5/1 (DA300)

대체가능재질

공통공차
.* ±0.1
.** ±0.05

재질 _____

열처리 _____

보호피막처리 _____

년월일 2007. 3. 20.

승인

검도

제도

작성부서 연 구 소

척도 4/1 단위 mm 중량 ___

KJ COMTECH
KJ COMTECH CO.,LTD.

RF & MICROWAVE TECHNOLOGY
Tel : 82-32-347-8015
Fax : 82-32-347-8017

도명 SMAJ - NJ VER.0

A4

도번 AD00232-7/1

K361-714-008