수 정 내 용				
부호	내 용	수정자	승인자	년 월 일

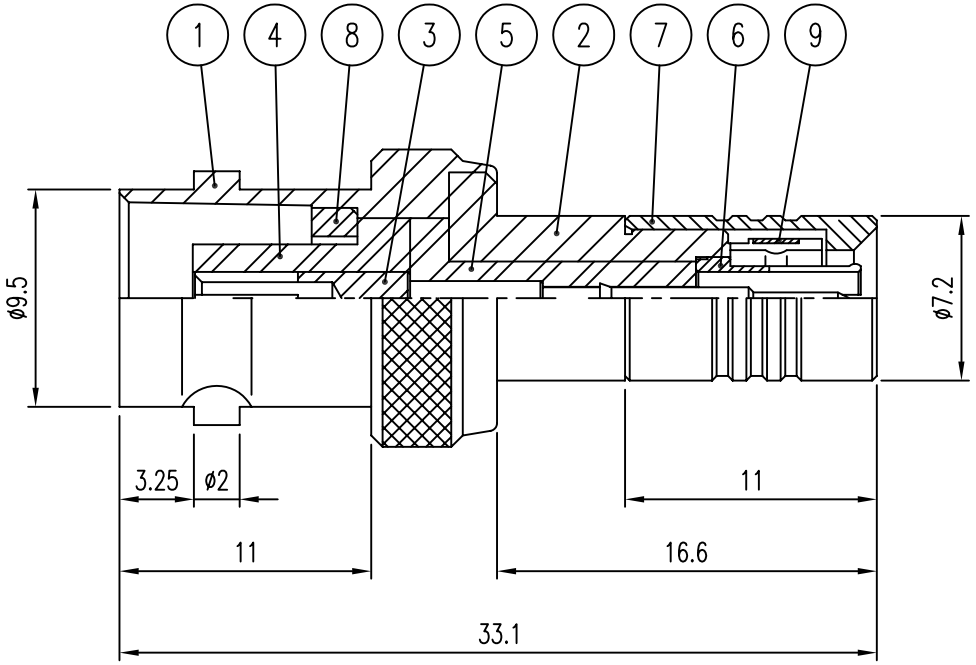

품번	품 명	수량	재 질	표면처리	비 고
9	SPRING RING	1	BeCu	Nickel Plate	DSR00014-N/1 (R5500)
8	COVER	1	MBsBD	Nickel Plate	DSR00055-5/1 (L6006)
7	CAP	1	MBsBD	Nickel Plate	DCU00083-5/1 (K5501)
6	JACK	1	MBsBD	Gold Plate	DJA00064-5/1 (J5501)
5	INSULATOR	1	TEFLON		DIN01643-N/1 (HA164)
4	INSULATOR	1	TEFLON		DIN01642-N/1 (HA163)
3	CONTACT	1	BeCu	Gold Plate	DAC00181-5/1 (EA162)
2	BODY	1	MBsBD	Nickel Plate	DAD00179-5/1 (DA170)
1	BODY	1	MBsBD	Nickel Plate	DAD00178-5/1 (DA169)

대체가능재질

공통공차

소수 각도 분수

재질

열처리

보호피막처리

년월일 2001. 4. 25.

승인

검도

제도

작성부서 연 구 소

척도 NS 단위 mm 중량

KJ COMTECH
KJ COMTECH CO.,LTD.
RF & MICROWAVE TECHNOLOGY
Tel : 82-32-347-8015
Fax : 82-32-347-8017

도명 DINP-BNCJ

A4

도번 AD00220-7/1

K361-550-000