ST \ 가공										
ST(기존)										
ST(개선)										

수 정 내 용

부호	내 용	수정자	승인자	년 월 일
1	기타 [설변No.연구2007-122] (특성 값 수정)	김은희	윤상진	2007. 7. 9.

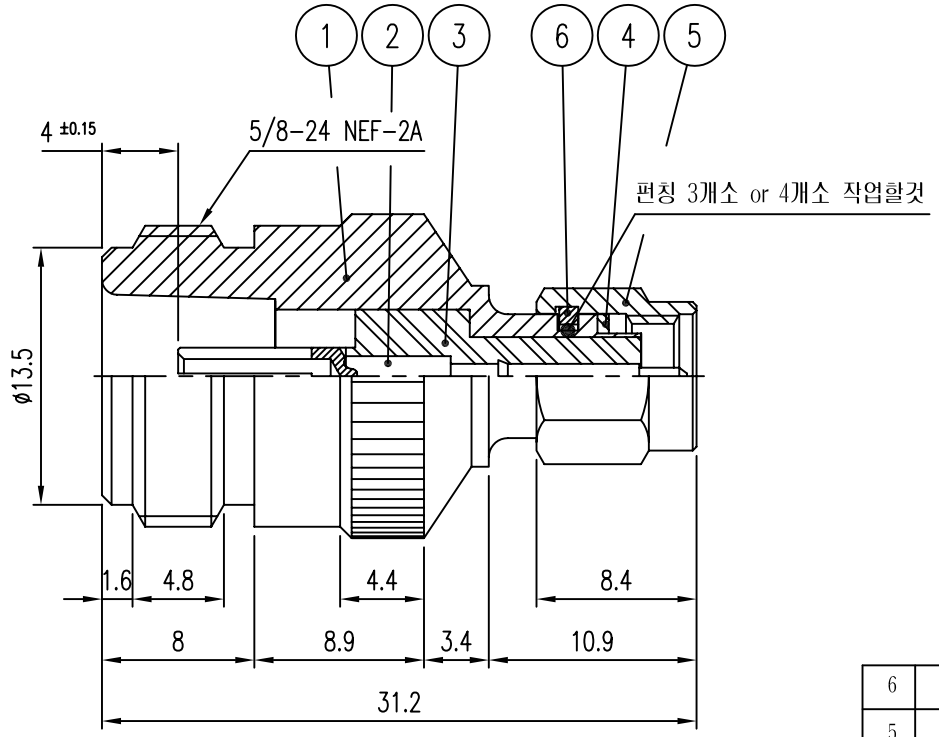

품번	품 명	수량	재 질	표면처리	비 고
6	SPRING RING	1	SUS	부동태 처리	DSR00002-N/1 (R2001)
5	CAP	1	MBsBD	Nickel Plate	DCU00005-5/2 (K2011)
4	GASKET	1	SILICON		DGK00004-N/1 (G2001)
3	INSULATOR	1	TEFLON		DAI00022-N/1 (HA205)
2	CONTACT	1	BeCu	Gold Plate	DAC00034-5/1 (EA229)
1	BODY	1	MBsBD	Nickel Plate	DAD00011-5/1 (DA258)

* 전기적 특성

1. IMPEDANCE : 50Ω NOMINAL
2. FREQUENCY RANGE : DC ~ 6GHz
3. ~~V.S.W.R : 1.1 : 1 이하~~ (1)
3. V.S.W.R : 1.2 : 1 이하

대체가능재질			
공통공차	소수 각도 분수	년월일	2004. 8. 6.
		승인	
		검도	
재질		제도	
열처리		작성부서	연 구 소
보호피막처리		척도 NS	단위 mm 중량 ___

KJ COMTECH
KJ COMTECH CO.,LTD.
RF & MICROWAVE TECHNOLOGY
Tel : 82-32-347-8015
Fax : 82-32-347-8017

도명 SMAP - NJ VER.1

A4

도번 AD00204-7/1

K361-711-002