기공 / ST										
ST(기존)										
ST(개선)										

수 정 내 용

부호	내 용	수정자	승인자	년 월 일
1	부적합 개선(설변처리No.200801-0006) (상대물과 결합부위 치수공차 변경)	김인철	윤상진	2008. 1. 21.

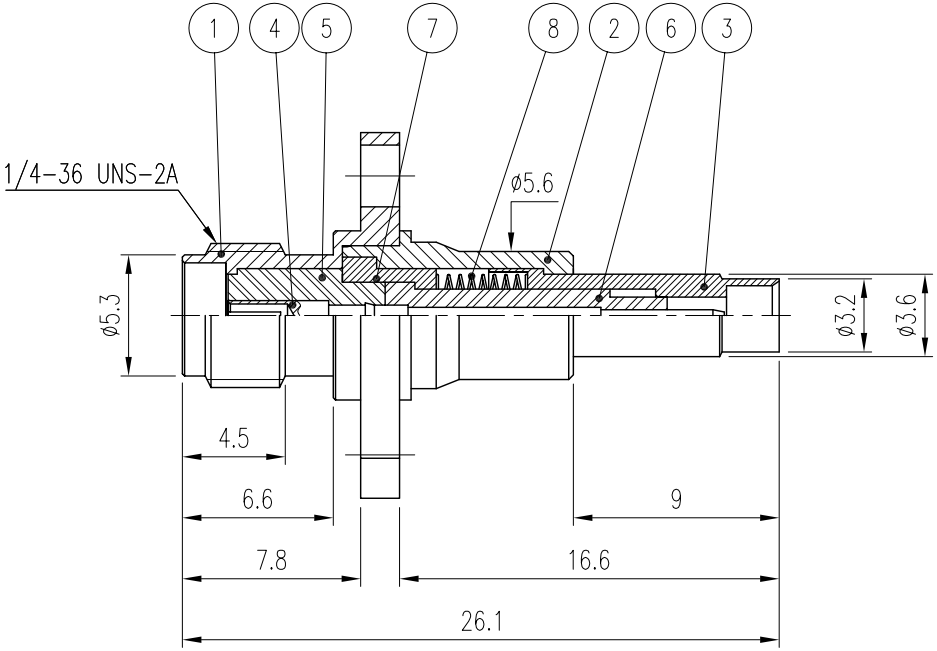

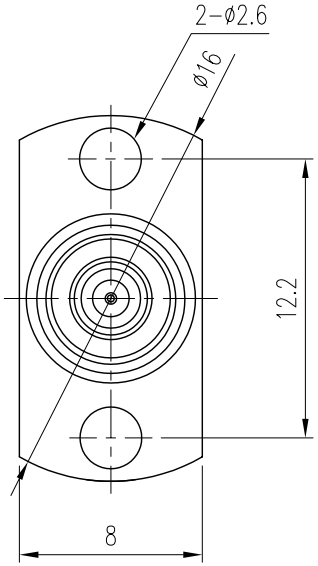

품번	품 명	수량	재 질	표면처리	비 고
8	SPRING	1	SUS304		DSR01051-N/1
7	INSERT	1	MBsBD	Nickel Plate	DIS00110-5/1
6	INSULATOR	1	TEFLON		DIN01139-N/1
5	INSULATOR	1	TEFLON		DIN01138-N/1
4	CONTACT	1	BeCu	Gold Plate	DCT01332-5/1
3	BODY (C)	1	MBsBD	Gold Plate	DBD01771-5/1 ~~DBD01740-5/1~~
2	BODY (B)	1	MBsBD	Gold Plate	DBD01739-5/1
1	BODY (A)	1	MBsBD	Nickel Plate	DBD01738-5/1

주 기

1. SPRING 5mm 길이로 절단하여 사용 할 것.

대체가능재질	품번	품 명	수량
공통공차 .* ±0.1 .** ±0.05	년월일	2007. 12. 27.	
	승인		
재질	검도		
열처리	제도		
보호피막처리	작성부서	연 구 소	
	척도 1.5/1	단위 mm	중량

KJ COMTECH
KJ COMTECH CO.,LTD.
RF & MICROWAVE TECHNOLOGY
Tel : 82-32-347-8015
Fax : 82-32-347-8017

도명 SMAJ-MS/156NB ADAPTOR VER.1

A4

도번 AD00191-7/2