ST \ 가공										
ST(기존)										
ST(개선)										

수 정 내 용				
부호	내 용	수정자	승인자	년 월 일

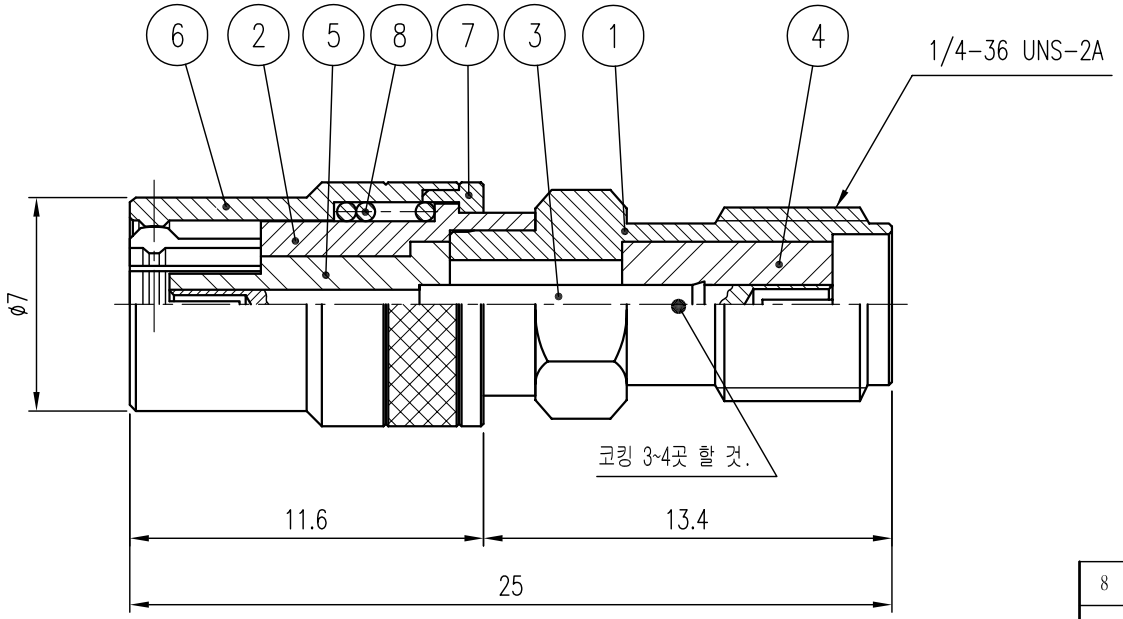

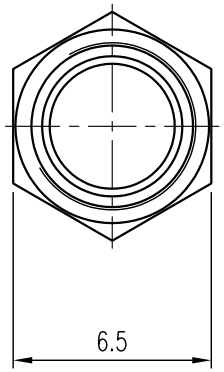

품번	품 명	수량	재 질	표면처리	비 고
8	SPRING	1	PWR 2A	Nickel Plate	DSR00015-5/1
7	COVER	1	MBsBD	Nickel Plate	DCV00002-5/1
6	CAP	1	MBsBD	Nickel Plate	DCU00050-5/1
5	INSULATOR	1	TEFLON		DIN01033-N/1
4	INSULATOR	1	TEFLON		DIN00131-N/1
3	CONTACT	1	BeCu	Gold Plate	DAC00007-5/1
2	BODY(B)	1	MBsBD	Nickel Plate	DBD00705-5/1
1	BODY(A)	1	MBsBD	Nickel Plate	DBD00295-5/1

* 전기적 특성

1. IMPEDANCE : 50Ω NOMINAL
2. FREQUENCY RANGE : DC ~ 4GHz
3. V.S.W.R - 1.1 : 1 이하
4. INSERTION LOSS : 0.2dB이하

대체가능재질	년월일	2006. 2. 10.
공통공차 소수 각도 분수	승인	
	검도	
재질	제도	
열처리	검도	
보호피막처리	작성부서	연 구 소
	척도 5/1	단위 mm 중량 —

KJ COMTECH
KJ COMTECH CO.,LTD.
RF & MICROWAVE TECHNOLOGY
Tel : 82-32-347-8015
Fax : 82-32-347-8017

도명 SMAJ-SMBP (LOCK)

A4

도번 AD00189-7/1

K361-123-003