ST \ 가공										
ST(기존)										
ST(개선)										

수 정 내 용

부호	내 용	수정자	승인자	년 월 일
A	신뢰성 향상 [설변No.연구2006-112] (특성 보완)	김은희	최충락	2006. 05. 15.
B	[설변No.201005-0007] 생산성향상 생산성향상 으로 인한 INSULATOR 변경	강동우	최영호	2010. 05. 11.
C	[설변No.201511-0030] BODY-INSERT 조립시 BURR 현상으로 BODY 내경 치수 변경	이현진	김인철	2011. 11. 26.

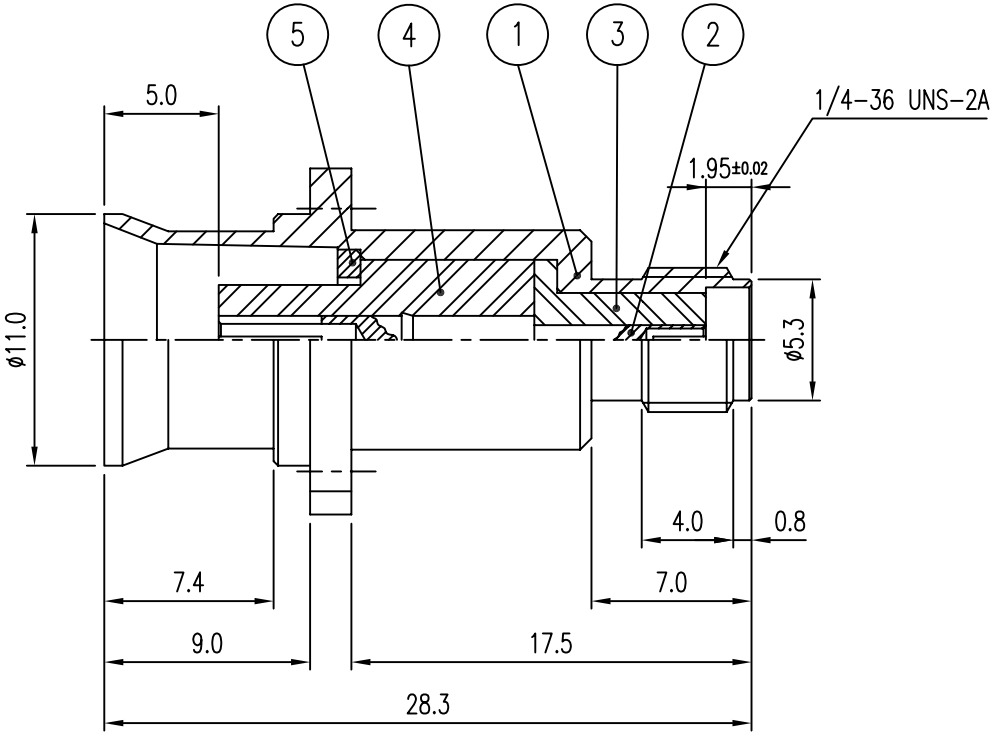

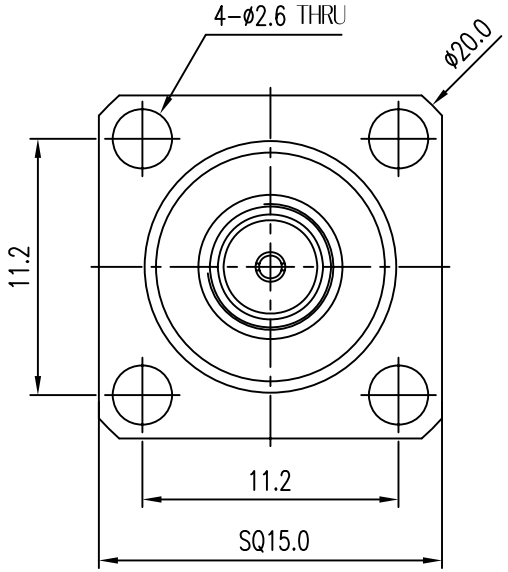

	품번	품 명	수량	재 질	표면처리	비 고
	5	INSERT	1	MBsBD C3604BD-F	Nickel Plate (무광)	DSR00051-5/2 (L7009)
B	4	INSULATOR	1	TEFLON		DAI00117-N/1
B	3	INSULATOR	1	TEFLON		DAI00116-N/1
A	~~3~~	~~INSULATOR~~	~~1~~	~~TEFLON~~		~~DAI00004-N/1 (HA126)~~
A	2	CONTACT	1	BeCu C17300	Gold Plate	DAC00012-5/1 (EA109)
C	1	BODY	1	MBsBD C3604BD-F	Nickel Plate (무광)	DAD00028-5/1 (DA289)

대체가능재질	년월일	2015. 11. 26.	
공통공차 소수 각도 분수	승인	I.C.KIM	
	검도	S.M.LEE	
재질	제도	H.J.LEE	
열처리	작성부서	연 구 소	
보호피막처리	척도 3/1	단위 mm	중량

KJ COMTECH
KJ COMTECH CO.,LTD.
RF & MICROWAVE TECHNOLOGY
Tel : 82-32-347-8015
Fax : 82-32-347-8017

도명 SMAJ-H4-TRUJ

A4

도번 AD00179-7/1