ST \ 가공										
ST(기존)										
ST(개선)										

수 정 내 용

부호	내 용	수정자	승인자	년 월 일

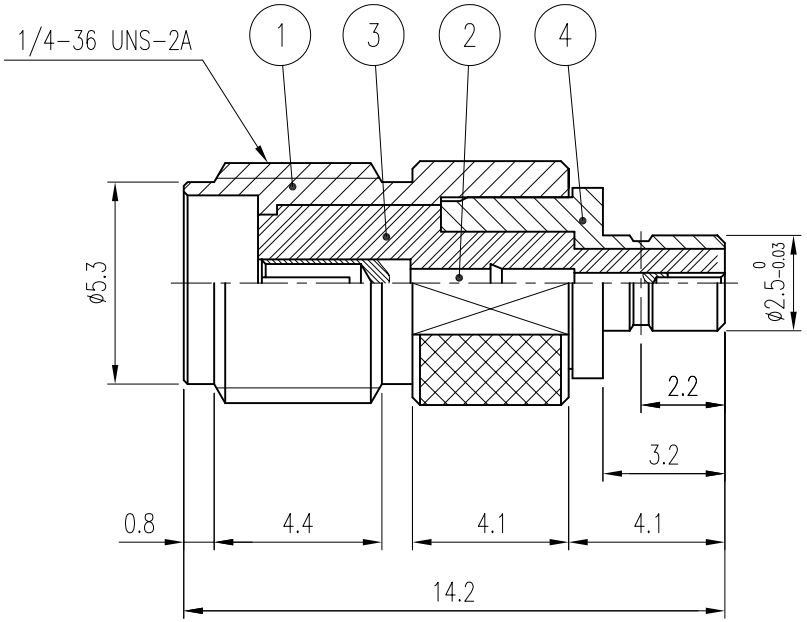

품번	품 명	수량	재 질	표면처리	비 고
4	INSULATOR	1	TEFLON		DAI00051-5/1
3	CONTACT	1	BeCu	Gold Plate	DAC00090-N/1
2	BODY(B)	1	MBsBD	Gold Plate	DBD01671-5/1
1	BODY(A)	1	MBsBD	Gold Plate	DBD01670-5/1

대체가능재질

공통공차
.* ±0.1
.** ±0.05

재질 _____

열처리 _____

보호피막처리 _____

년월일 2007. 1. 23.

승인

검도

제도

작성부서 연 구 소

척도 5/1 단위 mm 중량 ___

KJ COMTECH
KJ COMTECH CO.,LTD.
RF & MICROWAVE TECHNOLOGY
Tel : 82-32-347-8015
Fax : 82-32-347-8017

도명 SMAJ-SMTJ ADAPTOR VER.0

A4

도번 AD00178-7/1