ST \ 가공									
ST(기존)									
ST(개선)									

수 정 내 용				
부호	내 용	수정자	승인자	년 월 일

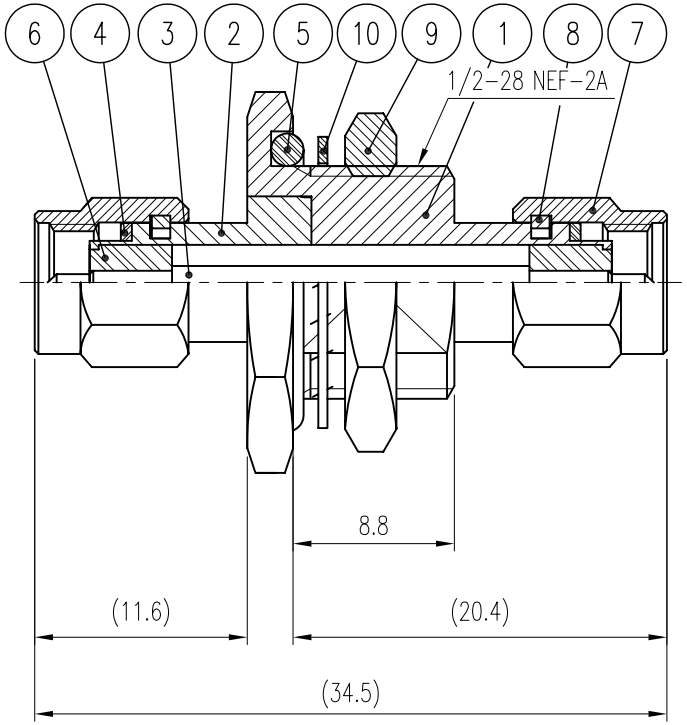

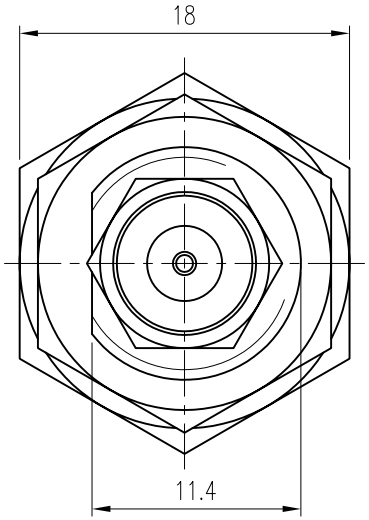

품번	품 명	수량	재 질	표면처리	비 고
10	WASHER	1	BRASS	Nickel Plated	DWA00022-15/1 (Q6008)
9	NUT	1	BRASS	Nickel Plated	DNT00020-15/1 (N6002)
8	SPRING RING	2	Stainless steel	Passivated	DSR00002-N5/1 (R2001)
7	COUPING CAP	2	BRASS	Nickel Plated	DCU00005-5/2 (K2011)
6	INSULATOR	2	PTFE		DIN00216-N/1 (H2261)
5	GASKET	1	SILICONE RUB		DGK00036-N/1 (G6007)
4	GASKET	2	SILICONE RUB		DGK00004-N/1 (G2001)
3	CONATCT	1	Beryllium copper	Gold Plated	DAC00087-15/1
2	BODY (B)	1	BRASS	Nickel Plated	DBD01649-15/1
1	BODY (A)	1	BRASS	Nickel Plated	DBD01648-135/1

* ELECTRICAL SPEC.

1. Frewuency Range - DC~18GHz
2. Impedance - 50 Ω (Nominal)
3. V.S.W.R - 1.2 : 1 MAX
4. Insertion Loss - 0.3 dB MIN

대체가능재질	년월일	2007. 11. 29.	KJ COMTECH CO.,LTD. RF & MICROWAVE TECHNOLOGY Tel : 82-32-347-8015 Fax : 82-32-347-8017
공통공차 .* ±0.1 .** ±0.05	승인		
재질	검도		도명 SMAJ-SMAJ BH VER.0
열처리	제도		
보호피막처리	작성부서	연 구 소	A4 도번 AD00173-7/1
	척도 1.5/1	단위 mm	중량