가공 / ST									
ST(기존)									
ST(개선)									

수 정 내 용

부호	내 용	수정자	승인자	년 월 일
1	구매 납품제품과 동일사양변경	최충락	유일환	2005. 6. 1.
2	Body 외형변경	최충락	유일환	2005. 6. 8.
3	[설변No.연구2006-030] 표준화 구매품 측하시 성적서 요청에 따라 실측치값 적용 공차설변.	김인철	최충락	2006. 2. 7.

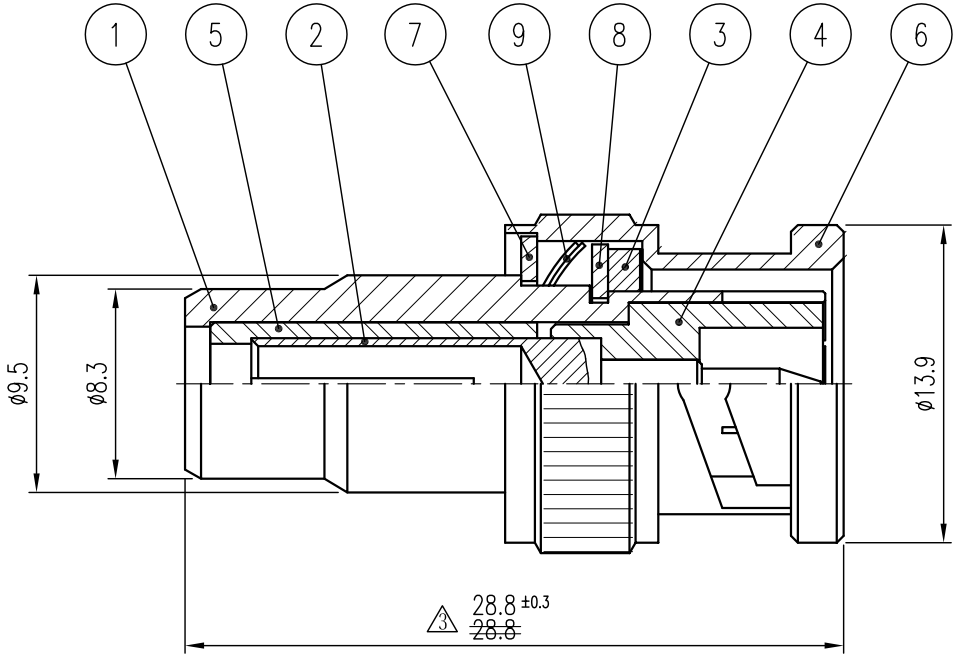

	품번	품 명	수량	재 질	표면처리	비 고
	9	SPRING RING	2	BeCu	Nickel Plate(유광)	DWA00069-5/1
	8	WASHER	2	BsS	Nickel Plate(유광)	DWA00016-5/1 (Q6002)
	7	WASHER	1	BsS	Nickel Plate(유광)	DWA00015-5/1 (Q6001)
	6	BNC CAP	1	MBsBD	Nickel Plate(유광)	DCU00044-5/1 (K6001)
1	5	INSULATOR	1	ACETAL		DIN01028-N/1 (HA121)
1	4	INSULATOR	1	ACETAL		DIN00576-N/1 (HA120)
	3	GASKET	1	SILICONE RUB		DGK00012-N/1 (G6001)
1	2	CONTACT PIN	1	MBsBD	Nickel Plate(유광)	DAC00080-5/1 (EA105)
2 1	1	BODY	1	MBsBD	Nickel Plate(유광)	DAD00045-5/1 (DA115)

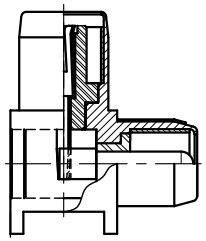

K361-992-104

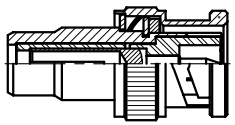

K361-593-001

주 기

1. K361-992-104와 체결시 Engagement force : Q.C와 협의할것.
2. K361-992-104와 분해시 Disengagement force : Q.C와 협의할것.

대체가능재질	년월일	1997. 6. 17.	KJ COMTECH CO.,LTD. RF & MICROWAVE TECHNOLOGY Tel : 82-32-347-8015 Fax : 82-32-347-8017
공통공차 소수 각도 분수	승인		
재질	검도		도명 BNCP-RCAJ VER.3
열처리	제도		
보호피막처리	작성부서	연 구 소	A4 도번 AD00167-7/1
	척도 3/1	단위 mm	중량 — K361-593-001