기종 / ST										
ST(기존)										
ST(개선)										

수 정 내 용				
부호	내 용	수정자	승인자	년 월 일

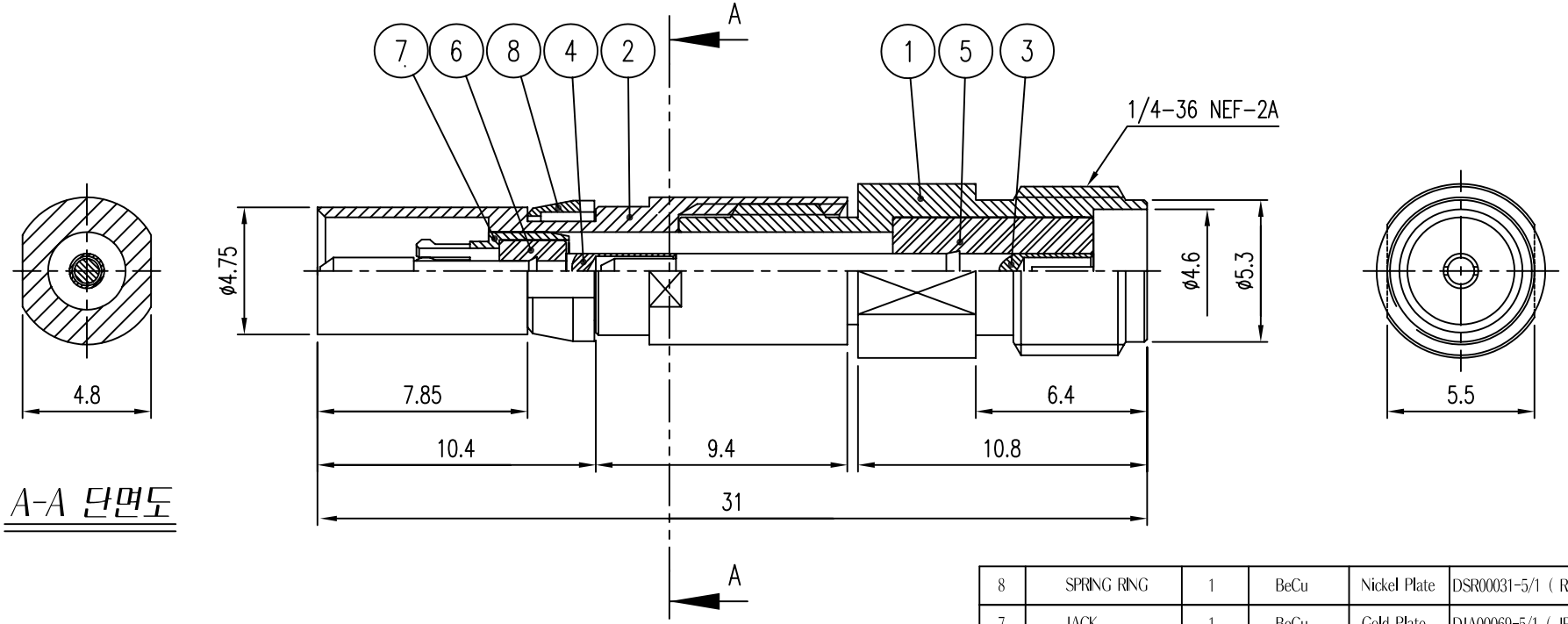

A-A 단면도

8	SPRING RING	1	BeCu	Nickel Plate	DSR00031-5/1 (RB001)
7	JACK	1	BeCu	Gold Plate	DJA00069-5/1 (JP001)
6	INSULATOR	1	TEFLON		DIN00893-N/1 (HP002)
5	INSULATOR	1	TEFLON		DIN00189-N/1 (HA141)
4	CONTACT	1	BeCu	Gold Plate	DCT01176-5/1 (EP003)
3	CONTACT	1	BeCu	Gold Plate	DAC00028-5/1 (EA198)
2	BODY (B)	1	MBsBD	Gold Plate	DBD01208-5/1 (DP003)
1	BODY (A)	1	MBsBD	Gold Plate	DBD00293-5/1 (DA213)
품번	품 명	수량	재 질	표면처리	비 고

대체가능재질

공통공차

소수 각도 분수

재질

열처리

보호피막처리

년월일	2005. 9. 30.
승인	
검도	
제도	
검도	
작성부서	연 구 소
척도 4/1	단위 mm 중량 ___

KJ COMTECH
KJ COMTECH CO.,LTD.
RF & MICROWAVE TECHNOLOGY
Tel : 82-32-347-8015
Fax : 82-32-347-8017

도명 SMAJ-PKZP VER.0

A4

도번 AD00161-7/1

K361-186-000