가공 / ST									
ST(기존)									
ST(개선)									

수 정 내 용				
부호	내 용	수정자	승인자	년 월 일

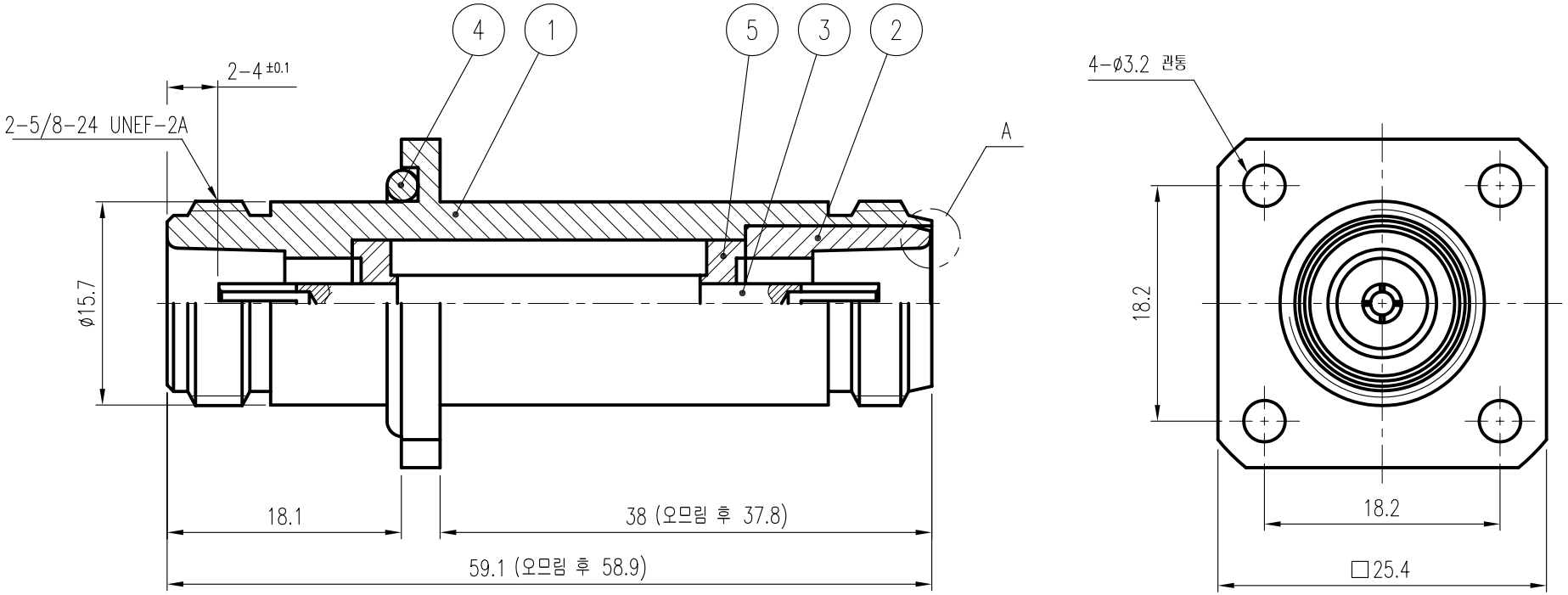

품번	품 명	수량	재 질	표면처리	비 고
5	INSULATOR	2	TEFLON		DIN00699-N/1 (H8037)
4	GASKET	1	SILICONE		DGK00046-N/1 (G8013)
3	CONTACT	1	BeCu	Gold Plate	DCT00625-5/1 (E8360)
2	BODY	1	MBsBD	Nickel Plate	DBD00923-5/1 (D8025)
1	BODY	1	MBsBD	Nickel Plate	DBD00807-5/1 (D8377)

* 주 기

1. A부분 가시미 작업할곳.

* 전기적 특성

1. IMPEDANCE : 50Ω NOMINAL
2. FREQUENCY RANGE : DC ~ 6GHz
3. V.S.W.R : 1.1 : 1 이하

대체가능재질			
공통공차 .* ±0.1 .** ±0.05	년월일	2006. 2. 21.	KJ COMTECH KJ COMTECH CO.,LTD. RF & MICROWAVE TECHNOLOGY Tel : 82-32-347-8015 Fax : 82-32-347-8017
	승인		
재질	검도		도명 N-PA-JJ-방수형
	제도		
열처리	작성부서	연 구 소	A4 도번 AD00145-7/1
보호피막처리	척도 2/1	단위 mm	중량 — K345-714-005