가공 / ST										
ST(기존)										
ST(개선)										

수 정 내 용				
부호	내 용	수정자	승인자	년 월 일

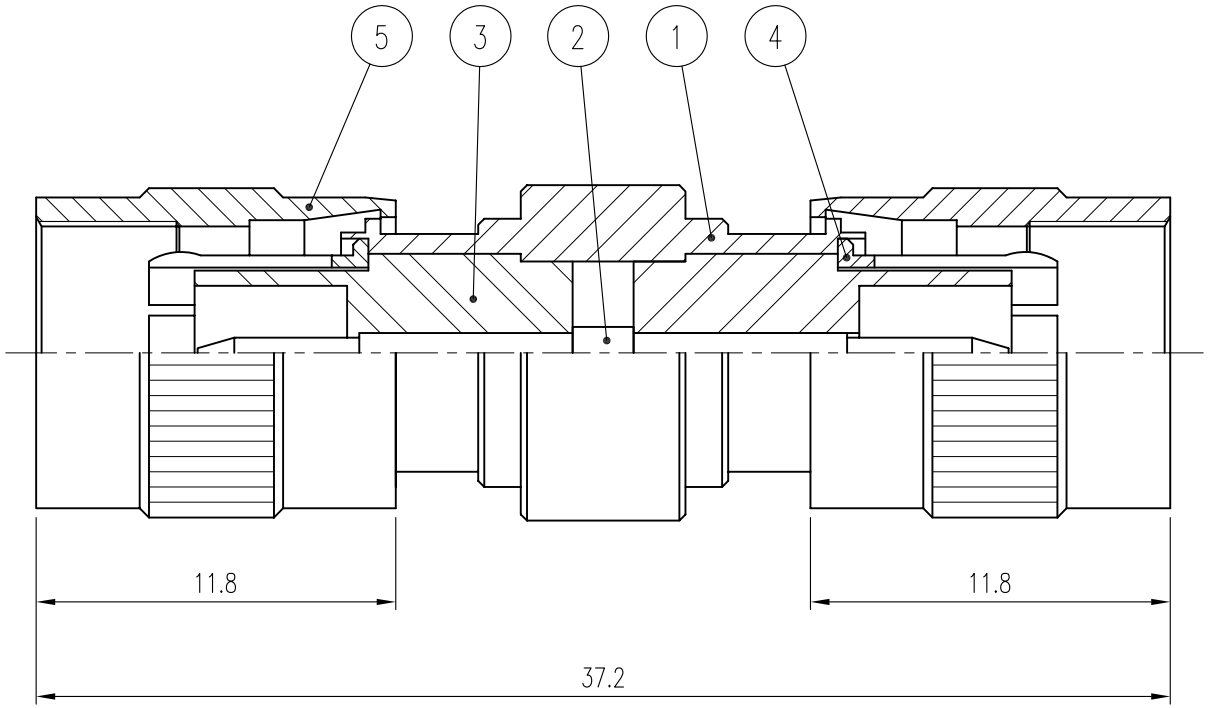

품번	품 명	수량	재 질	표면처리	비 고
5	COUPLING CAP	2	MBsBD	Nickel Plate	DCU00085-5/1 (K5002)
4	JACK	2	BeCu	Gold Plate	DJA00065-5/1 (J5001)
3	INSULATOR	1	TEFLON		DIN00847-N/1 (H5020)
2	CONTACT	1	MBsBD	Gold Plate	DCT00889-5/1 (E5017)
1	BODY	1	MBsBD	Nickel Plate	DBD01092-5/1 (D5022)

대체가능재질

공통공차
.* ±0.1
.** ±0.05

재질 _____

열처리 _____

보호피막처리 _____

년월일 2001. 2. 20.

승인

검도

제도

작성부서 연 구 소

척도 1.5/1 단위 mm 중량 ___

KJ COMTECH
KJ COMTECH CO.,LTD.
RF & MICROWAVE TECHNOLOGY
Tel : 82-32-347-8015
Fax : 82-32-347-8017

도명 DIN7/16-A-PP VER.0

A4

도번 AD00118-7/1

K318-792-000