수 정 내 용				
부호	내 용	수정자	승인자	년 월 일

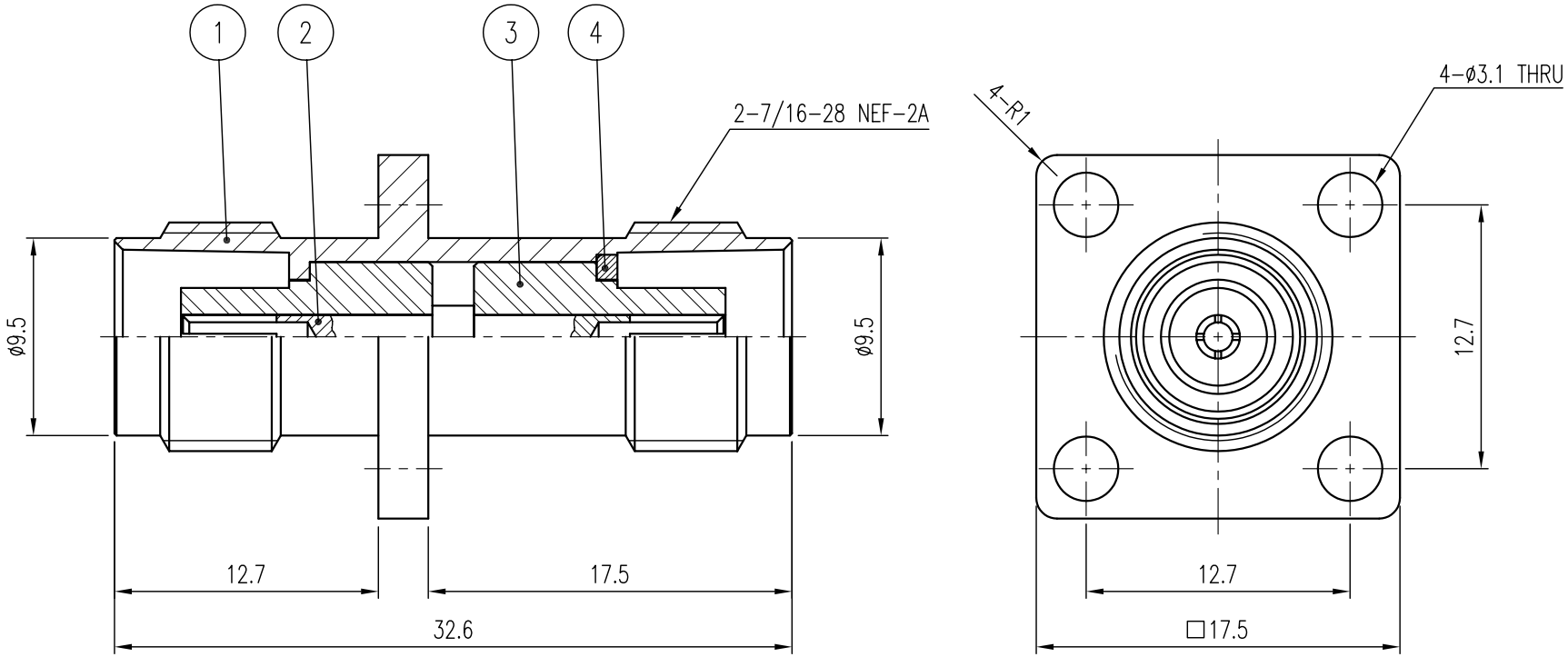

품번	품 명	수량	재 질	표면처리	비 고
4	INSERT	1	MBsBD	Nickel Plate	DSR00051-5/1
3	INSULATOR	2	TEFLON		DIN00448-N/1
2	CONTACT	1	BeCu	Gold Plate	DCT00445-5/1
1	BODY	1	MBsBD	Nickel Plate	DBD00710-5/1

대체가능재질

공통공차
.* ±0.1
.** ±0.05

재질

열처리

보호피막처리

년월일 2002. 9. 24.

승인

검도

제도

작성부서 연 구 소

척도 3/1 단위 mm 중량 —

KJ COMTECH
KJ COMTECH CO.,LTD.

RF & MICROWAVE TECHNOLOGY
Tel : 82-32-347-8015
Fax : 82-32-347-8017

도명 TNC50 (J) TNC50 (J) 4 HOLE ADAPTOR

A4

도번 AD00092-7/1

K335-710-000